GOODWE

Manuel d'utilisation

Chargeur CA

Série HCA

(7-22kW) G2

V1.6-2026-07-20

Copyright

© GoodWe Technologies Co., Ltd. 2026. Tous droits réservés.

Sans l'autorisation de GoodWe Technologies Co., Ltd., aucun contenu de ce manuel ne peut être reproduit, diffusé ou téléchargé sur un réseau public ou toute plateforme tierce, sous quelque forme que ce soit.

Autorisation de marque

GOODWEainsi que les autres marques GOODWE utilisées dans ce manuel sont la propriété de GoodWe Technologies Co., Ltd. Toutes les autres marques commerciales ou marques déposées mentionnées dans ce manuel sont la propriété de leurs propriétaires respectifs.

Attention

En raison des mises à niveau du produit ou d'autres raisons, le contenu du document sera mis à jour de temps à autre. Sauf accord particulier, le contenu du document ne peut pas remplacer les consignes de sécurité figurant sur l'étiquette du produit. Toutes les descriptions du document sont fournies à titre de guide d'utilisation uniquement.

Préface

Le présent document décrit principalement les informations sur le produit, l'installation et le câblage, la configuration et la mise en service, le dépannage ainsi que la maintenance de l'onduleur. Veuillez lire attentivement ce manuel avant d'installer et d'utiliser ce produit, afin de comprendre les consignes de sécurité et de vous familiariser avec les fonctions et les caractéristiques du produit. Ce document peut être mis à jour de temps à autre. Veuillez consulter le site Web officiel pour obtenir la version la plus récente et plus d'informations sur le produit.

Produits applicables

Le présent document s'applique aux bornes de recharge des modèles suivants (ci-après dénommées : HCA).

- GW7K-HCA-20
- GW11K-HCA-20
- GW22K-HCA-20

Personnel concerné

Réservé uniquement au personnel qualifié, ayant reçu une for mation professionnelle, connaissant les normes et réglementations locales ainsi que les systèmes électriques, et possédant une bonne connaissance du présent produit.

définition des symboles

Afin de mieux utiliser ce manuel, les symboles suivants y sont utilisés pour mettre en évidence les informations importantes. Veuillez lire attentivement les symboles et leurs explications.

⚠Danger

Indique une situation potentiellement très dangereuse qui, si elle n'est pas évitée, entraînera la mort ou des blessures graves.
⚠Avertissement
Indique un risque potentiel modéré qui, s'il n'est pas évité, peut entraîner la mort ou des blessures graves.
⚠Attention
Indique un risque potentiel faible qui, s'il n'est pas évité, peut entraîner des blessures modérées ou légères.
Attention
L'accentuation et le complément du contenu peuvent également fournir des astuces ou conseils pour l'optimisation de l'utilisation du produit, vous aidant à résoudre un problème ou à gagner du temps.

Catalogue

1 Consignes de sécurité 8
1.1 Sécurité générale 8
1.2 Sécurité de la pile de charge 9
1.3 Exigences relatives au personnel 11
1.4 Déclaration de conformité 12
2 Présentation du produit 14
2.1 Introduction 14
2.2 Scénario d'application 15
2.3 Mode de charge 19
2.4 État de fonctionnement de la borne de recharge 20
2.5 Fonctionnalités 20
2.6 Description de l'aspect extérieur 23
2.6.1 Présentation de l'apparence 23
2.6.2 Dimensions 27
2.6.3 Explication des voyants lumineux 31
2.6.4 Description de la plaque signalétique 32
3 Inspection et stockage des équipements 33
3.1 Contrôle avant réception 33
3.2 livrable 33
3.3 Stockage de l'équipement 35
4 installation 36

4.1 Exigences d'installation 36
4.2 Installation de bornes de recharge 38
4.2.1 Borne de recharge portable 38
4.2.2 Borne de recharge murale 39
4.2.3 Borne de recharge à montage sur poteau 40
4.2.4 Installation du compteur MID (optionnel) 42
5 connexion électrique 44
5.1 Consignes de sécurité 44
5.2 Connecter le RCBO 46
5.3 Connecter la ligne CA de la borne de recharge 48
5.4 Raccorder le câble de communication de la borne de recharge. 49
5.4.1 Connecter le câble de communication RS485 51
5.4.2 Connecter le câble Ethernet 52
5.5 Connexion du compteur MID (en option) 52
6 Essai de fonctionnement de l'équipement 54
6.1 Vérification avant mise sous tension 54
6.2 Mise sous tension de l'appareil 54
6.3 Recharger un véhicule électrique 55
6.3.1 Démarrer la charge sur l'App (SolarGo&SEMS+) 56
6.3.2 Programmer la charge sur l’application (SolarGo et SEMS+) 57
6.3.3 Recharge en mode plug-and-play 59
6.3.4 Charger par carte RFID 61

7 Essais et mise en service du système 62

7.1 Présentation des voyants 62

7.2 Configurer et consulter les informations de la borne de recharge via l'application SolarGo. 62

7.2.1 Télécharger et installer l'application 62

7.2.2 Connexion à la borne de recharge 63

7.2.3 Présentation de l'interface de la pile de charge 64

7.2.4 Configurer le réseau Wi-Fi de la borne de recharge 66

7.2.5 Réglage du mode de charge 68

7.2.6 Autres réglages 70

7.3 Configurer et consulter les informations de la borne de recharge via SEMS+ App (utilisateur final) 76

7.3.1 Télécharger et installer l'application 76

7.3.2 Créer un compte (utilisateur final) 77

7.3.3 Connexion à l'APP 77

7.3.4 Créer une centrale 78

7.3.5 Mode de charge 79

7.3.6 Paramètres 82

8 maintenance du système 87

8.1 Mise hors tension de la pile de charge 87

8.2 Démonter la pile de charge 87

8.3 Pile de charge mise au rebut 87

8.4 Maintenance périodique 87

8.5 Traitement des défauts 88

9 Données techniques 92

10 Contact Details 96

1 Consignes de sécurité

Les consignes de sécurité contenues dans ce document doivent être to ujours respectées lors de l'utilisation de l'équipement.

Attention
La borne de recharge a été strictement conçue conformément aux réglementations de sécurité et testée avec succès. Cependant, en tant qu'équipement électrique, il est impératif de respecter les consignes de sécurité pertinentes avant to ute opération sur l'équipement. To ute manipulation incorrecte peut entraîner des blessures graves ou des dommages matériels.

1.1 Sécurité générale

Attention

- En raison de la mise à niveau de la version du produit ou d'autres raisons, le contenu du document peut être mis à jour de temps à autre. Sauf accord spécial, le contenu du document ne remplace pas les consignes de sécurité figurant sur les étiquettes du produit. To utes les descriptions dans le document sont uniquement fournies à titre indicatif pour l'utilisation.
- Veuillez lire attentivement ce document avant l'installation de l'équipement pour comprendre le produit et les précautions.
- To utes les opérations sur l'équipement doivent être effectuées par des techniciens électriques professionnels et qualifiés, qui doivent maîtriser les normes et les règles de sécurité applicables sur le site du projet.
- Lors de l'opération sur les bornes de recharge, il est nécessaire d'utiliser des outils isolés et de porter des équipements de protection individuelle pour garantir la sécurité du personnel. Lors du contact avec les composants électroniques, il faut porter des gants antistatiques, des bracelets antistatiques, des vêtements antistatiques, etc., afin d'assurer la Protection de la borne de recharge contre les dommages électrostatiques.
- To ute installation, utilisation ou configuration de la borne de recharge non conforme aux exigences du présent document ou du manuel d'utilisation correspondant, entraînant des dommages matériels ou des blessures, ne relève pas de la responsabilité du fabricant de l'équipement. Pour plus d'informations sur la garantie du produit, veuillez consulter le site officiel : https://fr. goodwe. com/warranty.

1.2 Sécurité des bornes de recharge

Danger

- Ne démontez pas les composants de l'équipement de la borne de recharge sans autorisation et ne rallongez pas le câble du pistolet de charge, sinon cela pourrait réduire l'indice de protection de la borne ou provoquer un risque d'électrocution.
- La borne de recharge est destinée uniquement à la recharge des véhicules électriques. Veuillez ne pas y connecter d'autres appareils.
- Après utilisation du pistolet de charge, veuillez remettre le capuchon de protection sur la tête du pistolet, puis enrouler le câble et l'accrocher sur le crochet saillant de la borne.
- Le pistolet de charge et le câble doivent être protégés contre to ute flexion, compression ou écrasement excessifs ; sinon, cela risque d'endommager l'équipement.
- Lors de to ute opération d'installation, de maintenance, etc. sur la borne de recharge, il est impératif de mettre la borne hors tension et de déconnecter le disjoncteur en amont.
- Il est strictement interdit de to ucher l'embout du pistolet de charge lorsque la borne de recharge est sous tension.

avertissement

Veuillez vérifier régulièrement que l'aspect extérieur du boîtier de la borne de recharge et celui du pistolet de charge sont normaux.

Danger

Après l'installation de la borne de recharge, les étiquettes et les panneaux d'avertissement sur le coffret doivent être clairement visibles ; il est interdit de les masquer, de les modifier ou de les endommager.

Les étiquettes d'avertissement sur le coffret de la borne de recharge sont les suivantes :

	Danger : haute tension. Pendant le fonctionnement de la borne de recharge, une haute tension est présente. Lors des opérations d'installation ou de maintenance, assurez-vous que la borne est hors tension.		Décharge différée. Après la mise hors tension de l'équipement, veuillez attendre 5 minutes jusqu'à ce que l'équipement soit complètement déchargé.
	Avant d'utiliser l'équipement, veuillez lire attentivement le manuel du produit.		L'équipement présente un danger potentiel après sa mise en service. Lors de l'exploitation, veuillez prendre les mesures de protection adéquates.
	La surface de la borne de recharge atteint une température élevée. Ne pas to ucher pendant le fonctionnement, risque de brûlure.		Marquage RCM
	Marquage CE		Ne jetez pas l'équipement avec les déchets ménagers. Veuillez l'éliminer conformément aux lois et réglementations locales, ou le renvoyer au fabricant de l'équipement.
	Logo ANATEL brésilien.		

1.3 Exigences en matière de personnel

Attention

- Le personnel chargé de l'installation et de la maintenance des équipements doit d'abord suivre une for mation rigoureuse, connaître les consignes de sécurité et maîtriser les méthodes d'utilisation correctes.
- L'installation, l'exploitation, la maintenance et le remplacement d'équipements ou de composants doivent être effectués uniquement par du personnel qualifié ou for mé.

1.4 Déclaration de conformité

Europe

Les équipements dotés d'une fonction de communication sans fil, pouvant être commercialisés sur le marché européen, satisfont aux exigences des directives suivantes :

- Radio Equipment Directive 2014/53/EU (RED)
- Restrictions of Hazardous Substances Directive 2011/65/EU and (EU) 2015/863 (RoHS)

Royaume-Uni

Les équipements dotés de fonctions de communication sans fil pouvant être commercialisés sur le marché britannique satisfont aux exigences des directives suivantes :

- Radio Equipment Regulations 2017
- The Restrictions of the use of Certain Hazardous Substaances in Electrical and Electronic
  Equipment Regulations 2012 (S.I. 2012/3032)

Brésil

Les équipements dotés de fonctions de communication sans fil commercialisables sur le marché brésilien satisfont aux exigences des directives suivantes :

- Incorpora produto homologado pela Anatel sob número HHHHH-AA-FFFFF.
- Este equipamento não tem direito à proteção contra interferência prejudicial e não pode causar interferência em sistemas devidamente autorizados. Para maiores informações, consulte o site da ANATEL www.gov.br/anatel/pt-br.

2 Présentation du produit

2.1 Introduction

La borne de recharge de la série HCA est une borne de recharge AC résidentielle, principalement utilisée pour la recharge des véhicules électriques. Ce produit peut communiquer directement avec l'onduleur et utiliser l'énergie PV pour la recharge ; il peut obtenir les données du compteur intelligent via l'onduleur pour réaliser la fonction Gestion dynamique de la charge ; il peut communiquer directement avec le compteur MID, fournissant des factures remboursables.
Il prend en charge le démarrage par RFID, le démarrage par APP, et peut être configuré via l'APP pour un démarrage automatique lors de l'insertion de la prise. Il dispose également de fonctions telles que la Protection de charge, la surveillance en réseau, etc.

Description du modèle

Le présent document s'applique aux modèles de bornes de recharge suivants :

- GW7K-HCA-20
- GW11K-HCA-20
- GW22K-HCA-20

Signification du modèle

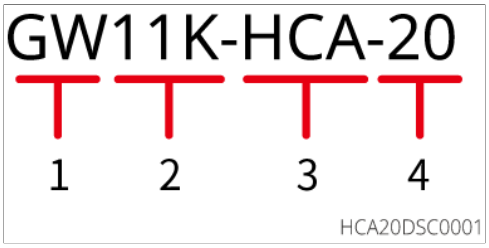

Numéro	signification	Description
1	Code de marque	GW : GoodWe
2	Puissance nominale	• 7K : puissance de sortie de 7 kW • 11K : puissance de sortie de 11 kW • 22K : puissance de sortie de 22 kW
3	Désignation de série	HCA : la série HCA
4	code de version	20 : deuxième génération

2.2 Scénarios d'application

système photovoltaïque de stockage et de recharge

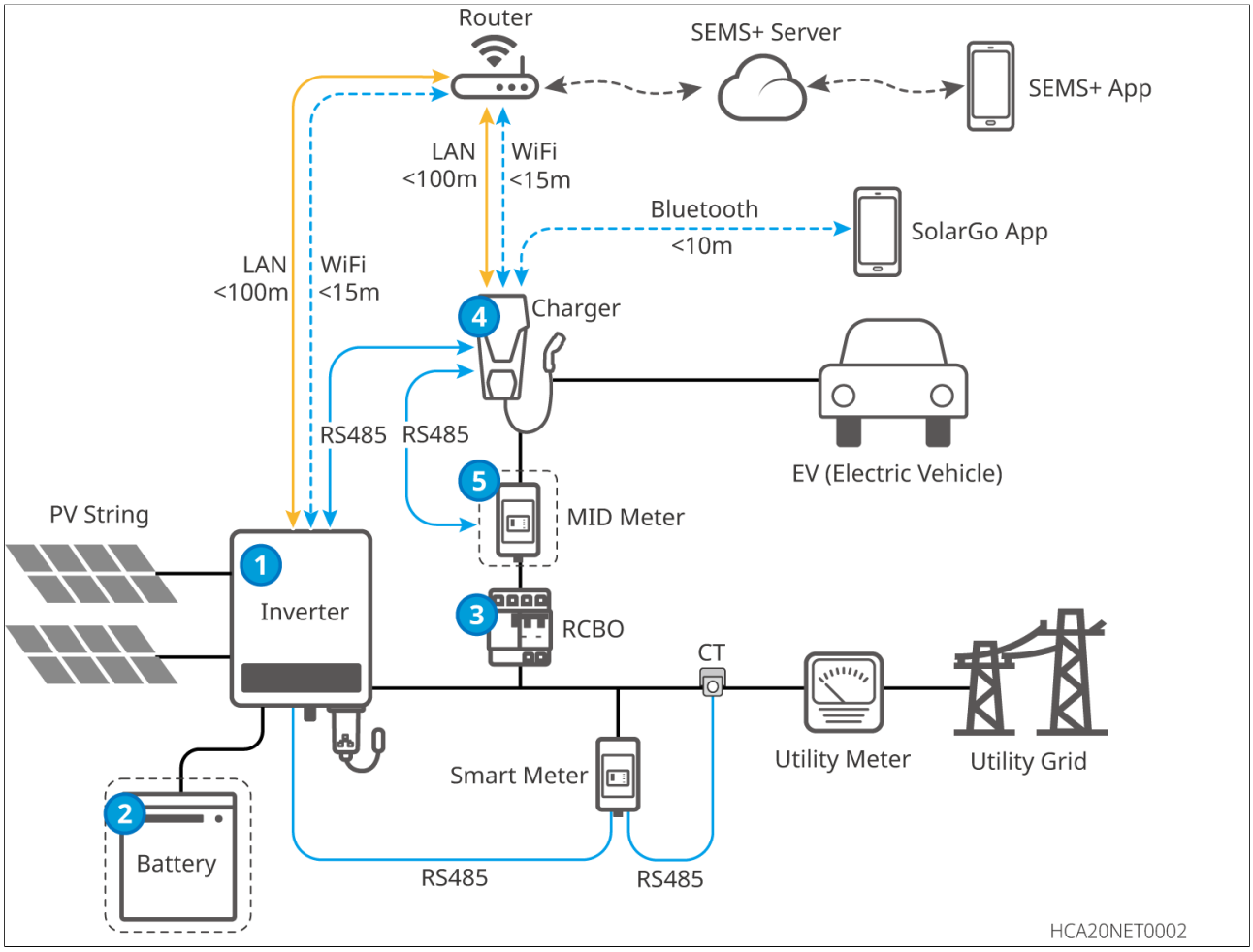

Connexion au réseau électrique uniquement

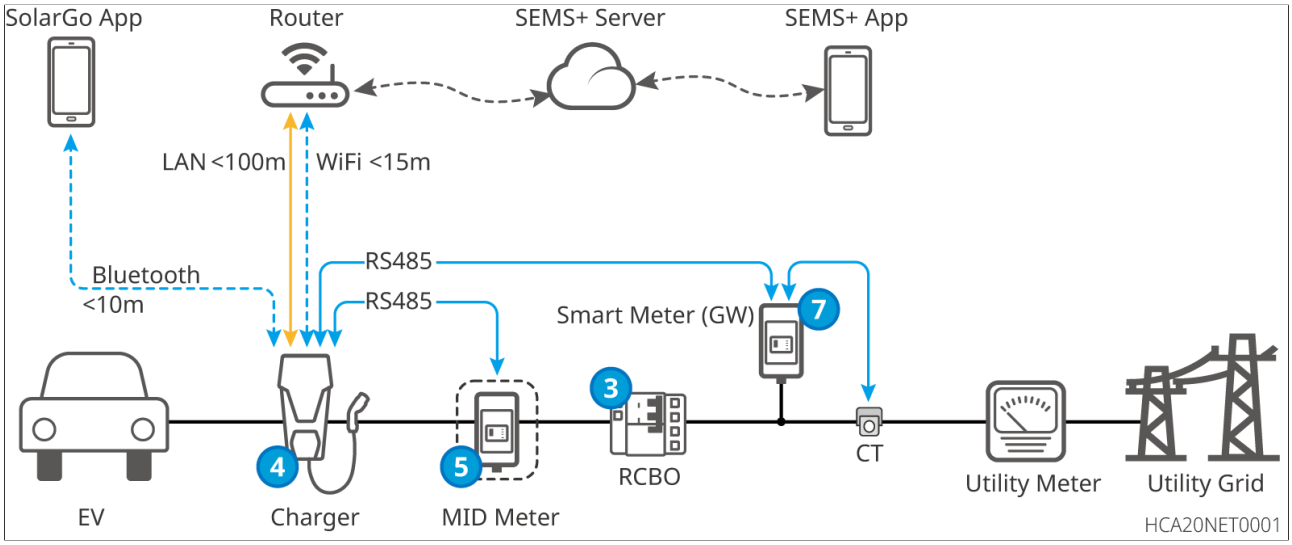

Numéro	composant	Description
1	onduleur	Onduleur GoodWe
2	batterie	Batterie compatible avec les onduleurs GoodWe, à utiliser uniquement avec les onduleurs de stockage.
3	RCBO	Offre une protection contre le courant résiduel (de fuite) et une protection contre la surintensité. Vous pouvez contacter GoodWe pour l'achat.
4	borne de recharge	Borne de recharge de la série HCA de GoodWe.
5	Compteur électrique MID	Collecter les données de consommation électrique des bornes de recharge ; ces données peuvent être utilisées pour le remboursement des factures de recharge. **Attention** Le compteur MID ne doit pas être utilisé comme compteur d'entrée.
6	compteur intelligent	Fourni avec l'onduleur ou acheté auprès du fabricant de l'onduleur.
7	compteur électrique	Compteur intelligent GoodWe pour l'équilibrage dynamique de charge, modèles pris en charge : GM3000, GM330, GMK110 et GM1000.

Schéma fonctionnel du circuit

Le schéma de circuit de la borne de recharge est le suivant.

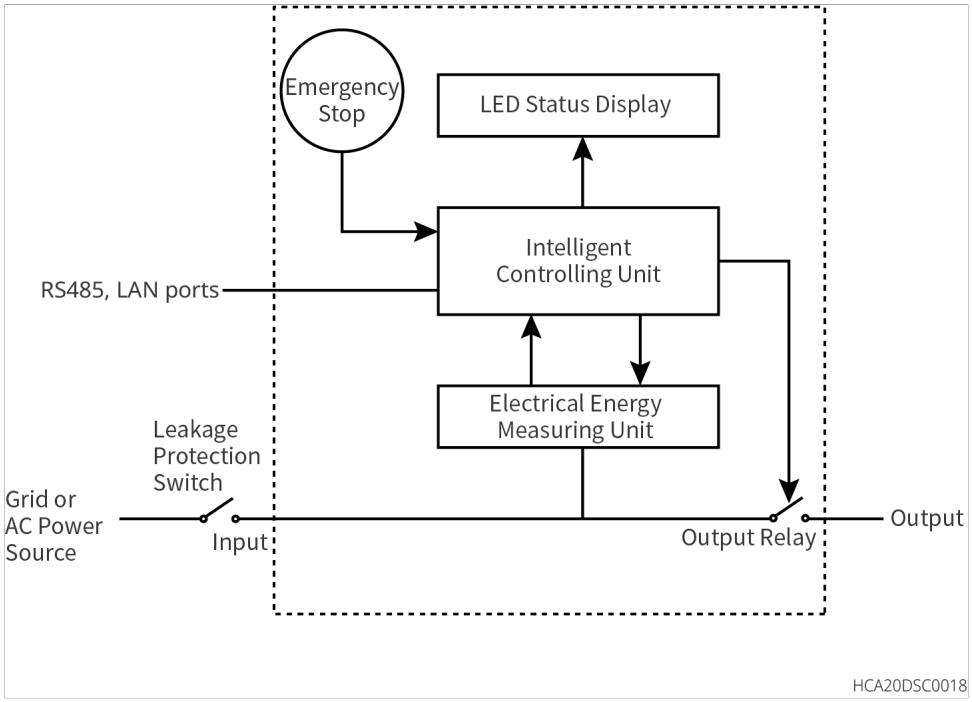

- L'interface de communication RS485 peut communiquer avec l'onduleur photovoltaïque ou le compteur MID, etc.
- L'interface de communication LAN peut communiquer avec le routeur.
- L'entrée de la borne de recharge à courant alternatif monophasé est un câble d'alimentation monophasé à trois conducteurs ; l'entrée de la borne de recharge à courant alternatif triphasé est un câble d'alimentation triphasé à cinq conducteurs.
- Connecter la sortie au pistolet de charge à courant alternatif.
- L'interrupteur d'arrêt d'urgence est un bouton d'arrêt d'urgence.

For me de réseau électrique

Attention
La borne de recharge ne prend pas en charge le raccordement au réseau fr.

- Scénario monophasé

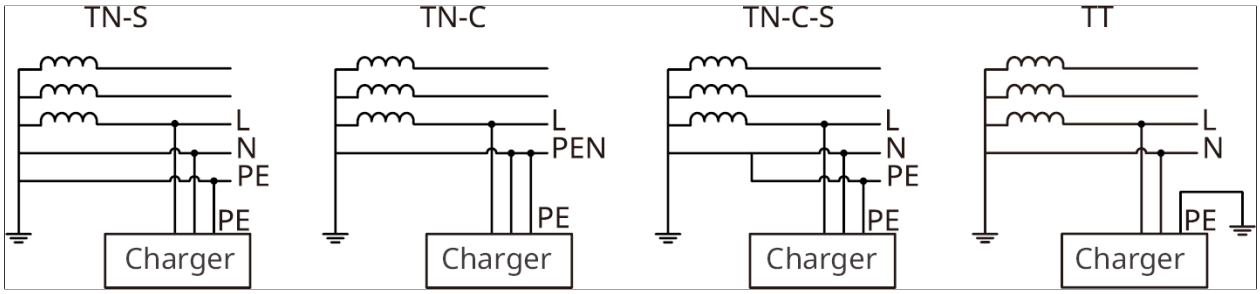

- Scénario triphasé

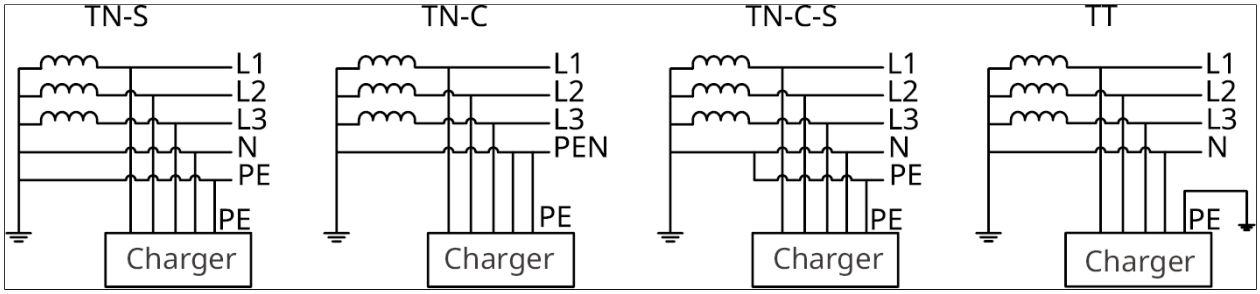

2.3 mode de charge

Attention
Dans les modes de charge PV et de charge PV+batterie, la puissance de la pile de charge est limitée par la puissance de sortie maximale de l'onduleur.

charge rapide

La borne de recharge utilise la puissance du réseau électrique, du photovoltaïque ou de la batterie pour recharger les véhicules électriques. La puissance de sortie de la borne de recharge est par défaut la puissance nominale. L'utilisateur peut personnaliser la puissance de sortie en fonction de ses besoins réels (sans dépasser la puissance nominale).

Charge photovoltaïque

Utiliser uniquement la puissance PV pour charger le véhicule électrique ; la puissance alimente d'abord la charge, puis la puissance restante sert à charger le véhicule électrique.

PV + charge de batterie

La puissance convertie par le PV et la puissance de la batterie sont utilisées pour charger le véhicule électrique : la puissance est d'abord fournie à la charge, et la puissance restante est utilisée pour charger le véhicule électrique.

2.4 État de fonctionnement de la borne de recharge

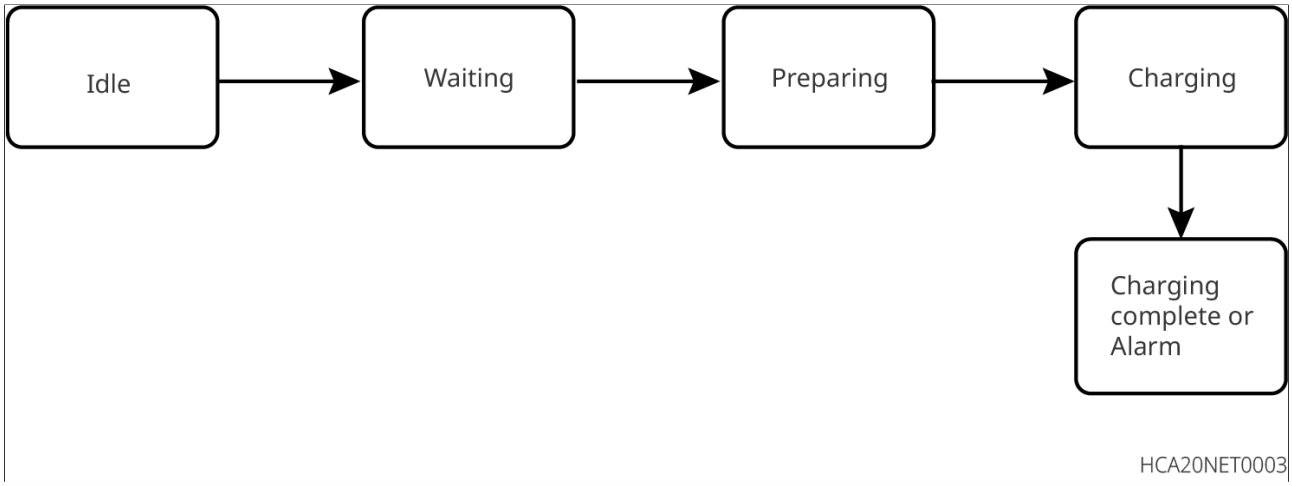

2.5 Caractéristiques fonctionnelles

Attention

- La vitesse de charge réelle dépend de la puissance disponible au raccordement réseau du site où se trouve la borne de recharge pour véhicule électrique, ou de la puissance du chargeur embarqué du véhicule.
- Les bornes de recharge ont des exigences minimales en matière de courant de charge et de puissance. Le courant de charge minimal de démarrage par phase est de 6 A. Ainsi, pour une charge monophasée, la puissance minimale est de 1,4 kW, et pour une charge triphasée, la puissance minimale est de 4,2 kW.
- Une borne triphasée peut supporter la charge monophasée, biphasée et triphasée, mais la puissance de charge réelle dépend du chargeur embarqué du véhicule. Lorsqu'une borne triphasée charge un véhicule qui ne supporte que la charge monophasée, sa Puissance de charge max. est égale à 1/3 de la puissance nominale de la borne. Lorsqu'une borne triphasée charge un véhicule qui ne supporte que la charge biphasée, sa Puissance de charge max. est égale à 2/3 de la puissance nominale de la borne.

Gestion dynamique de la charge

Après avoir configuré la Gestion dynamique de la charge, la borne de recharge peut ajuster sa puissance de charge (voire suspendre la charge) en fonction des données du compteur électrique du logement et de l'intensité du disjoncteur d'entrée définie par l'utilisateur, afin d'éviter que le disjoncteur d'entrée ne se déclenche. Lorsque le courant réellement consommé par le logement se rapproche de l'intensité du disjoncteur d'entrée définie par l'utilisateur, la puissance de charge de la borne est progressivement réduite, jusqu'à l'arrêt complet, pour éviter to ut risque de déclenchement. Après l'arrêt de la borne, elle attend un certain temps, puis vérifie que le courant résiduel disponible au niveau du disjoncteur d'entrée satisfait aux conditions de redémarrage de la borne ; si c'est le cas, elle redémarre automatiquement.

Puissance de charge minimale

En mode charge PV et charge PV + batterie, après le démarrage de la borne de recharge, lorsque l'énergie PV ou batterie est insuffisante, si la fonction de garantie de puissance de charge minimale est activée, la borne peut bénéficier du soutien du réseau ou de la batterie afin de maintenir la puissance de sortie requise. L'utilisateur

peut activer cette fonction via l'application SolarGo ou SEMS+.

état de la fonction	Description
Activer	Avec le support du réseau électrique ou de la batterie, la borne de recharge continue de charger afin de garantir la puissance minimale requise pour la charge (1,4 kW pour le module 7 kW, et 4,2 kW pour le module 11/22 kW).
Coupure	Si la puissance restante est inférieure à la puissance de charge minimale, la borne de recharge cesse de charger.

Commutation monophasé/triphasé

Attention
Seules les bornes de recharge triphasées prennent en charge la commutation monophasé/triphasé.

- ON : Lorsque la puissance d'entrée est inférieure à 4,2 kW, la borne de recharge bascule automatiquement en mode de charge monophasé, évitant ainsi d'acheter de l'électricité sur le réseau ou de s'arrêter. En mode de charge monophasé, la puissance de charge est de 1,4 kW. (Le temps de commutation entre monophasé et triphasé est d'environ 3 minutes).
- OFF : le chargeur de véhicule électrique est en charge triphasée.

sûr et fiable

- Le degré de protection du corps de la borne de recharge est IP66, et celui de la tête du pistolet de recharge est IP55. La borne de recharge présente de bonnes performances d'étanchéité à la poussière et à l'eau, et peut fonctionner et être entretenue en extérieur.
- La borne de recharge dispose de protection contre les surtensions et sous-tensions, de protection contre la surcharge, de protection contre les courts-circuits, de protection contre les fuites à la terre, de protection par mise à la terre, de Température trop élevée, de protection par arrêt d'urgence et de protection contre la foudre, garantissant un fonctionnement sûr et fiable.

Attention

- 2.4G WiFi, Operating frequency :2412-2472MHz, max e.i.r.p :183.99dBm
- BLE 1M&2M, Operating frequency :2402-2480MHz, max e.i.r.p:2.99dBm
- RFID 13.56MHz, max e.r.p: -47.50dBm

2.6 Description de l'aspect extérieur

2.6.1 Présentation de l'aspect extérieur

borne de recharge

- Type 1

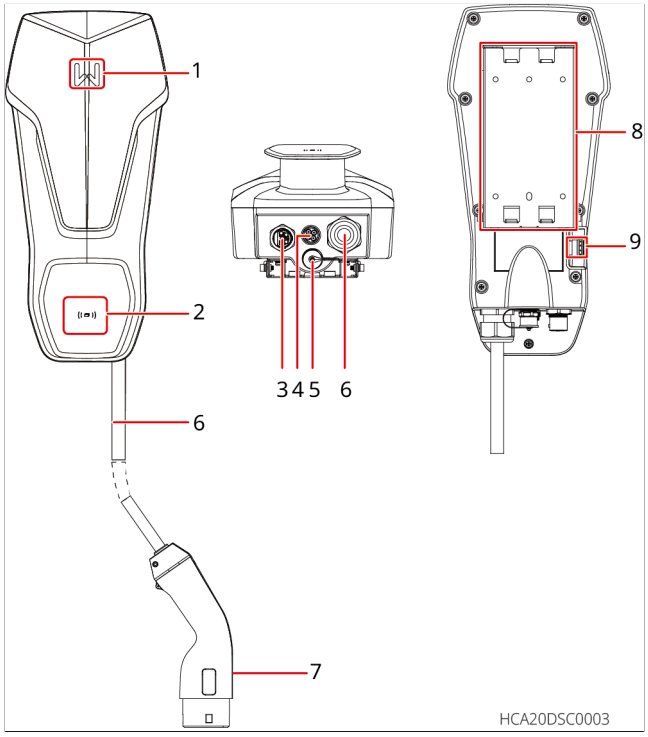

- Type 2

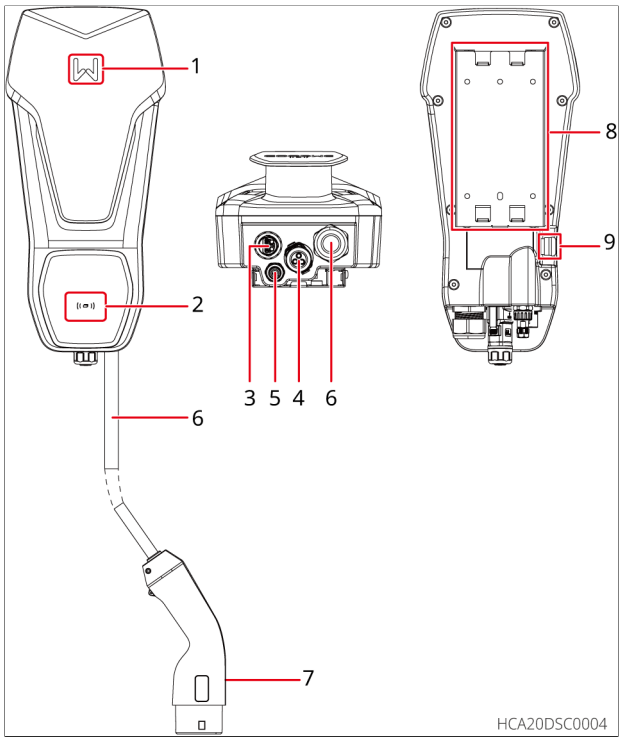

Numéro	composant	Description
1	voyant	Indiquer l'état de fonctionnement de la borne de recharge.
2	Zone de lecture RFID	Pour activer la charge par badge.
3	Entrée de câble CA	Connectez les lignes d'entrée CA monophasées ou triphasées.
4	Connecteur de communication RS485	Câble RS485 pour la communication avec l'onduleur ou le compteur électrique.
5	Port de communication LAN	Câble de connexion et de communication avec le routeur.
6	câble de raccordement du pistolet de charge	-

Numéro	composant	Description
7	embout de pistolet de charge	Pour raccorder la prise de recharge du véhicule électrique.
8	Pièce de montage	Fixer la borne de recharge sur le support.
9	Interrupteur d'arrêt d'urgence	Cet interrupteur permet d'assurer la protection par Arrêt d'urgence.

Boîte de distribution RCBO (en option)

- **GW7K-HCA-20**

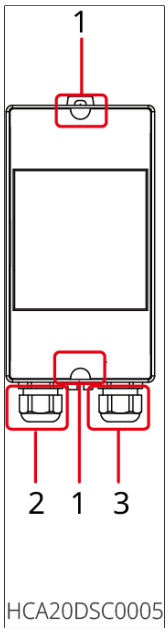

- **GW11K-HCA-20**、GW22K-HCA-20

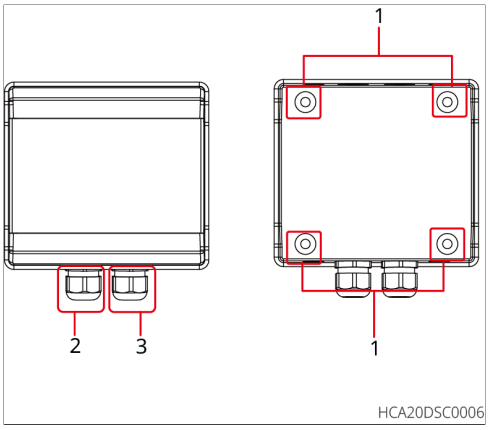

1 Emplacement de fixation	2 Entrée de câble AC	3 Sortie de câble AC

Poteau (en option)

- **GW7K-HCA-20**

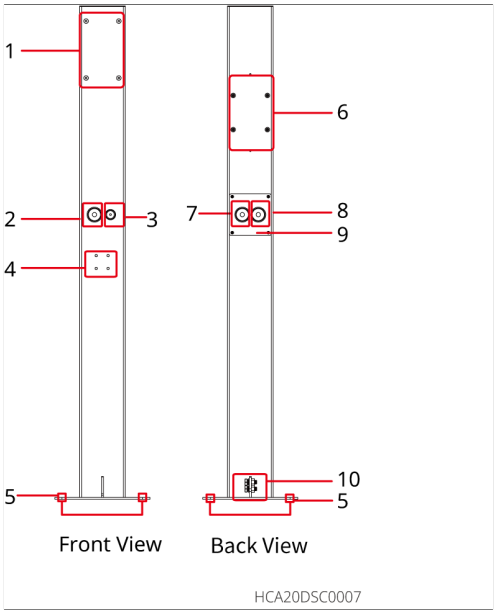

- **GW11K-HCA-20**、GW22K-HCA-20

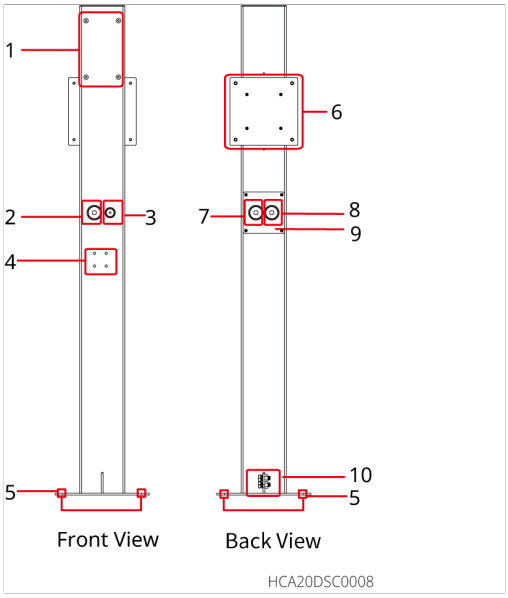

1. Emplacement de montage mural de la borne de recharge

2. Interface de raccordement du câble alternatif de la borne de charge

3. Port de connexion des lignes de communication

4. Trou de fixation du support de pistolet de charge

5. Emplacements des trous de fixation de la base

6. Position de montage du RCBO

7. Entrée de câble AC du RCBO

8. Sortie de ligne AC du RCBO

9. Couvercle de fenêtre de manœuvre

10. Borne de terre de protection

2.6.2 dimensions

borne de recharge

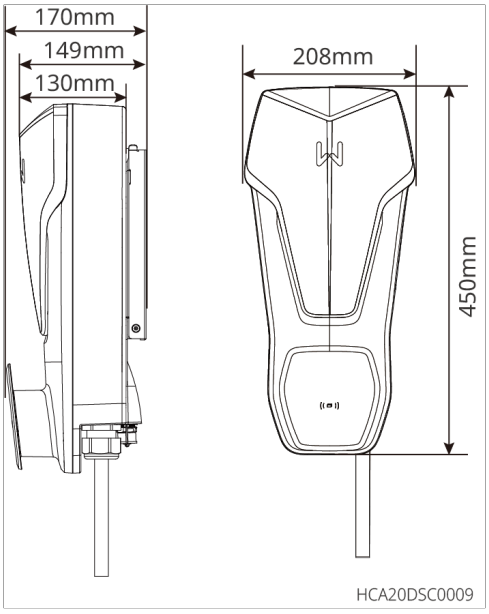

Boîte de distribution RCBO (en option)

- GW7K-HCA-20

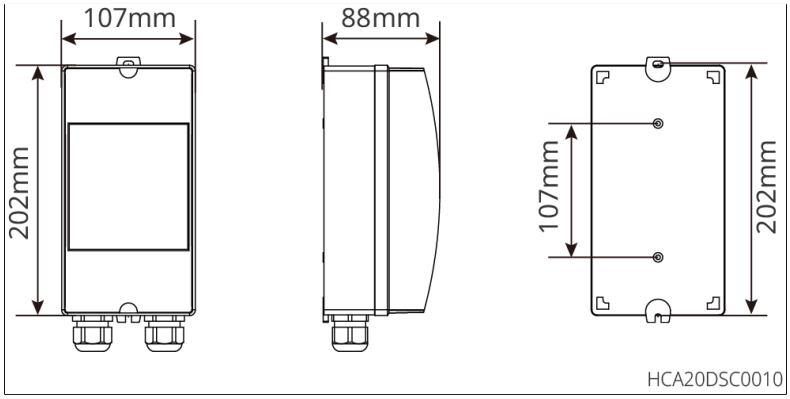

- GW11K-HCA-20、GW22K-HCA-20

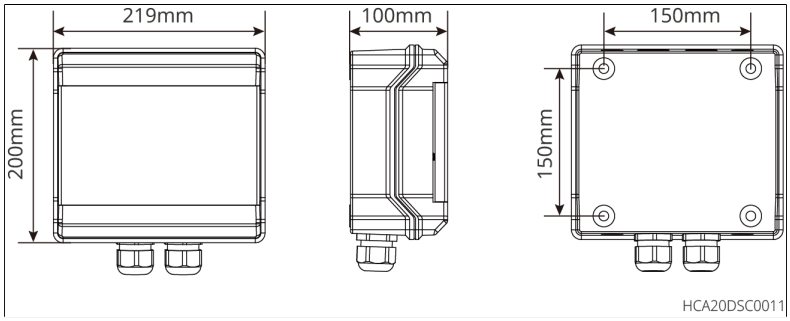

Poteau (en option)

- GW7K-HCA-20

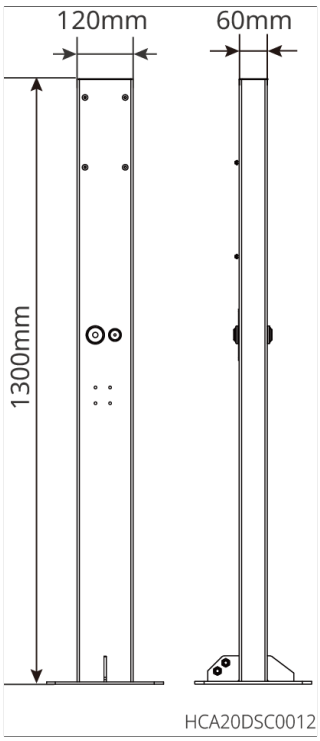

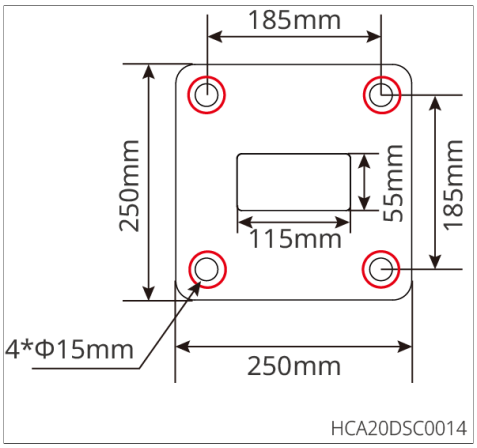

Figure1 Socle de borne de recharge

- GW11K-HCA-20、GW22K-HCA-20

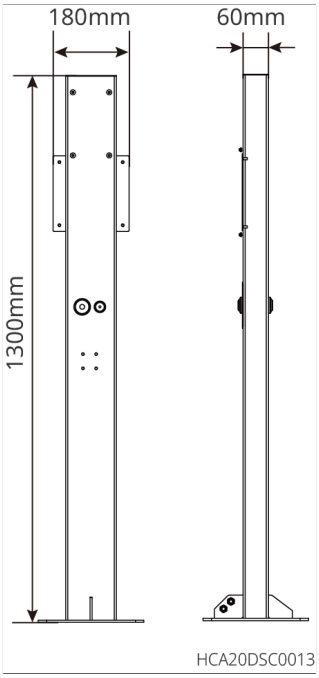

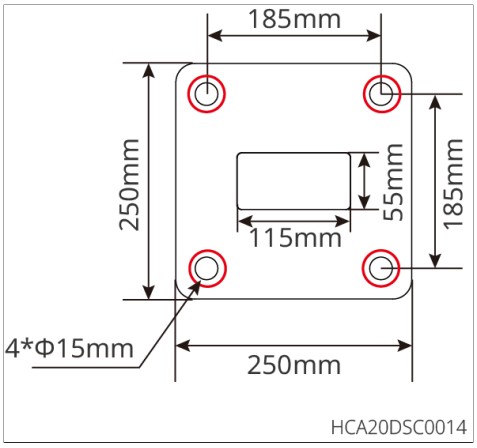

Figure2 socle de borne de recharge

(en option) Compteur électrique MID

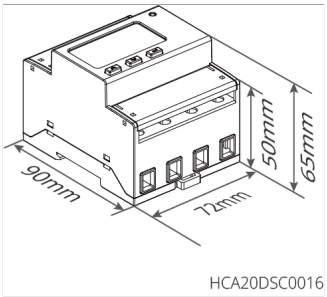

Figure3 Compteur électrique triphasé

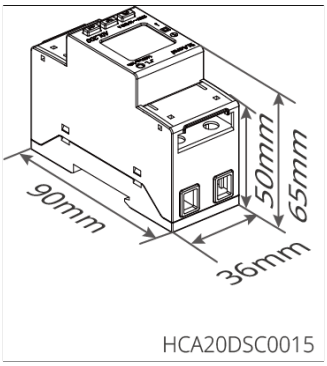

Figure4 compteur électrique monophasé

2.6.3 Signification des voyants

voyant	couleur	Description
	voyant vert fixe	Borne de recharge en veille.
	clignotement vert	Système de bornes de recharge en cours de mise à niveau.
	Bleu fixe	En cours de charge d'un véhicule électrique.
	Rouge allumé en continu	Défaut de borne de recharge.
	État du voyant lors d'une anomalie de lecture de carte.	
	Rouge allumé 2 s	Badgeage sans pistolet branché.

voyant	couleur	Description
	La LED rouge clignote 2 fois	Borne de recharge incompatible.

2.6.4 Explication de la plaque signalétique

Attention
Plaque signalétique fournie à titre indicatif, veuillez vous référer au produit réel.

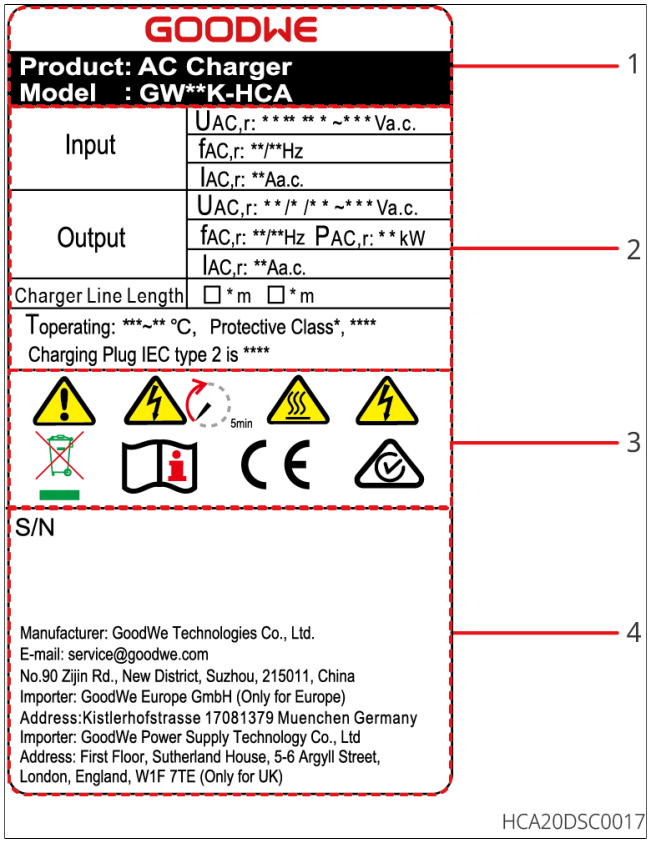

1. Marque GoodWe et types et modèles de produits

2. Caractéristiques techniques du produit

3. Symboles de sécurité du produit et marquages de certification

4. Coordonnées, informations sur le numéro de série

3 Inspection et stockage des équipements

3.1 Contrôle avant réception

Avant de réceptionner le produit, veuillez vérifier minutieusement les éléments suivants :

1. Vérifiez si l'emballage extérieur présente des dommages, tels qu'une déformation, une perforation, une fissure ou to ut autre signe susceptible d'endommager l'équipement à l'intérieur de l'emballage. En cas de dommage, n'ouvrez pas l'emballage et contactez votre revendeur.
2. Vérifiez que le modèle de la borne de recharge est correct. S'il ne correspond pas, n'ouvrez pas l'emballage et contactez votre revendeur.
3. Vérifiez que le type et la quantité des articles livrés sont corrects et que l'aspect extérieur n'est pas endommagé. En cas de dommage, veuillez contacter votre revendeur.

3.2 livrable

avertissement
Lors du raccordement électrique, veuillez utiliser les borniers fournis avec l'équipement. To ut dommage à l'équipement causé par l'utilisation de connecteurs de modèles incompatibles ne sera pas couvert par la garantie.

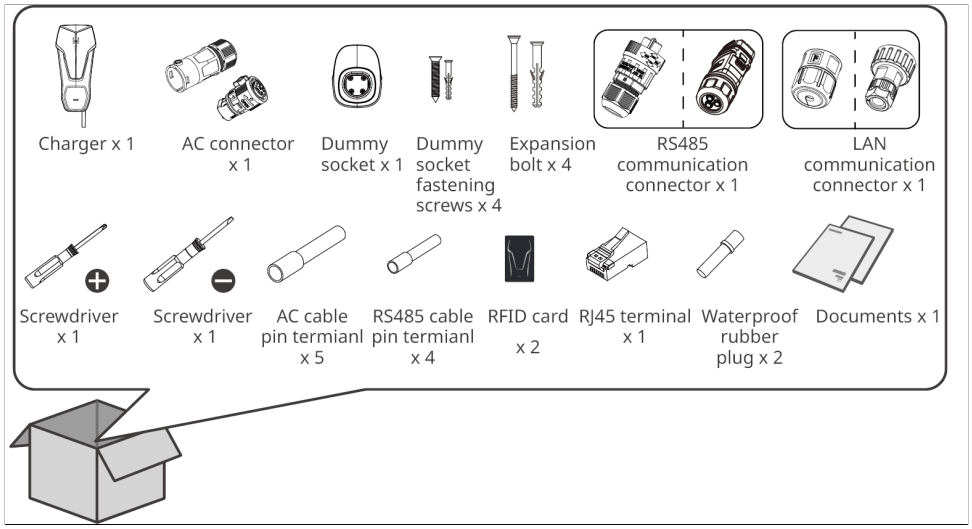

GW7K-HCA-20 en option

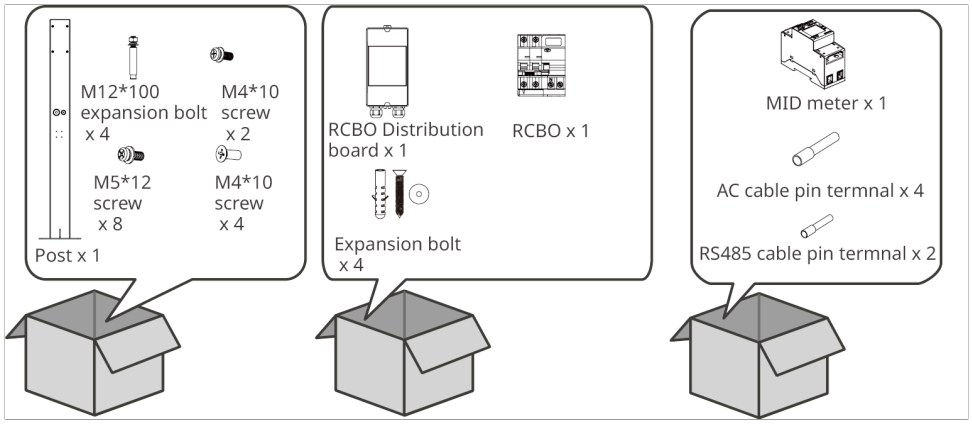

GW11K-HCA-20 et GW22K-HCA-20 en option

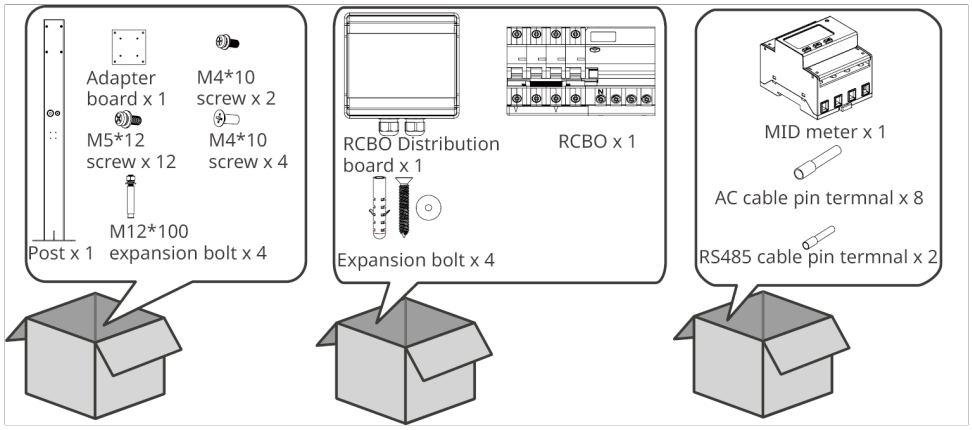

3.3 stockage d'équipement

Si la borne de recharge n'est pas mise en service immédiatement, veuillez la stocker conformément aux exigences suivantes :

1. Assurez-vous que l'emballage extérieur n'a pas été retiré et que le dessiccant à l'intérieur n'est pas perdu.
2. Assurez-vous que l'environnement de stockage est propre, que la température et l'humidité se situent dans une plage appropriée et sans condensation.
3. Veiller à ce que la hauteur d'empilage et l'orientation des bornes de recharge soient conformes aux indications figurant sur l'étiquette de l'emballage.
4. Assurer qu'après empilement des bornes de recharge, il n'y a aucun risque de basculement.
5. Après un stockage prolongé, la borne de recharge doit être contrôlée et validée par un professionnel qualifié avant d'être remise en service.

4 installation

4.1 Exigences d'installation

Exigences de l'environnement d'installation

- L'équipement ne doit pas être installé dans des environnements inflammables, explosifs, corrosifs, etc.
- L'emplacement d'installation doit être hors de portée des enfants. Pendant le fonctionnement, la surface de l'équipement peut être à haute température, afin d'éviter les brûlures.
- Pour l'emplacement d'installation, veuillez éviter les tuyaux d'eau, câbles, etc. dans le mur, afin de prévenir to ut danger lors du perçage.
- Il est recommandé d'installer les bornes de recharge dans un emplacement abrité.
- L'espace d'installation doit répondre aux exigences de ventilation et de dissipation the rmique de l'équipement ainsi qu'aux exigences d'espace d'exploitation.
- Le degré de protection de l'équipement convient à une installation intérieure et extérieure ; la température et l'humidité de l'environnement d'installation doivent se situer dans une plage appropriée.
- La hauteur d'installation des équipements doit permettre une exploitation et une maintenance aisées, garantissant une bonne visibilité des voyants et de to utes les étiquettes, ainsi qu'un accès aisé aux bornes de raccordement.
- L'altitude d'installation de la borne de recharge doit être inférieure à l'altitude d'exploitation max. de 2000 m.
- Éloigner des environnements à champ magnétique intense afin d'éviter les interférences électromagnétiques.

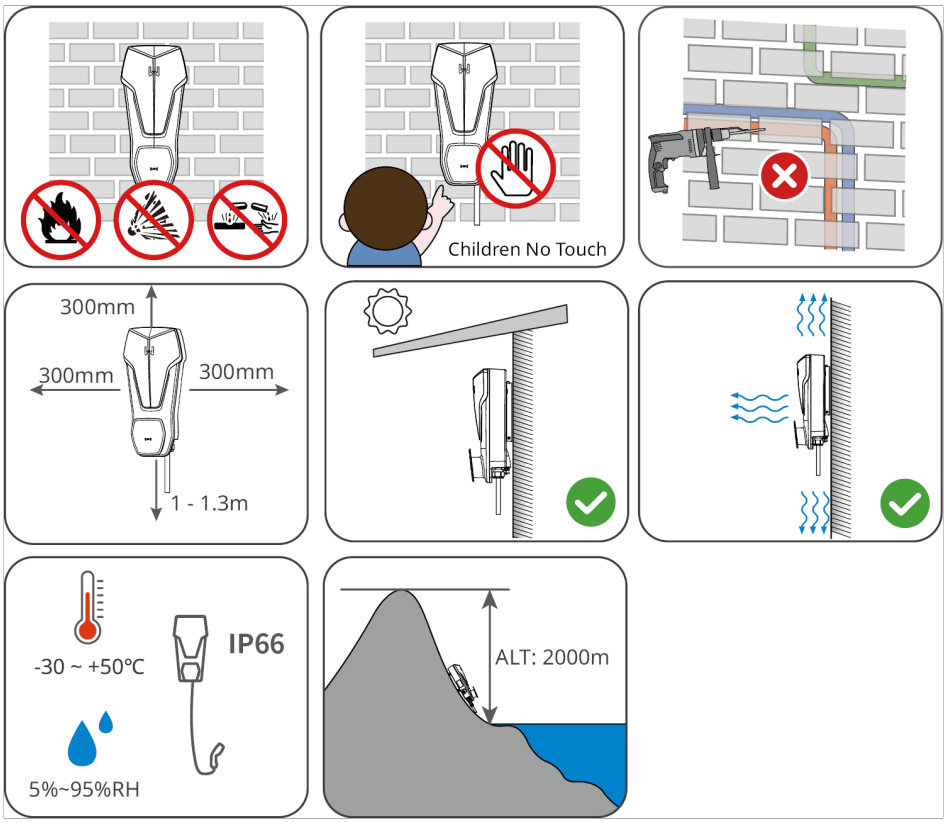

Exigences relatives au support de montage

- Le support d'installation ne doit pas être en matériau inflammable et doit posséder des propriétés de résistance au feu.
- Veuillez vous assurer que le support de montage est solide et fiable, capable de supporter le poids de la borne de recharge.

Exigences d'angle d'installation

- Angle d'installation recommandé pour la borne de recharge : vertical.
- Ne pas installer la borne de recharge à l'envers, ni inclinée vers l'avant ou vers l'arrière au-delà de l'angle autorisé, ni à l'horizontale.

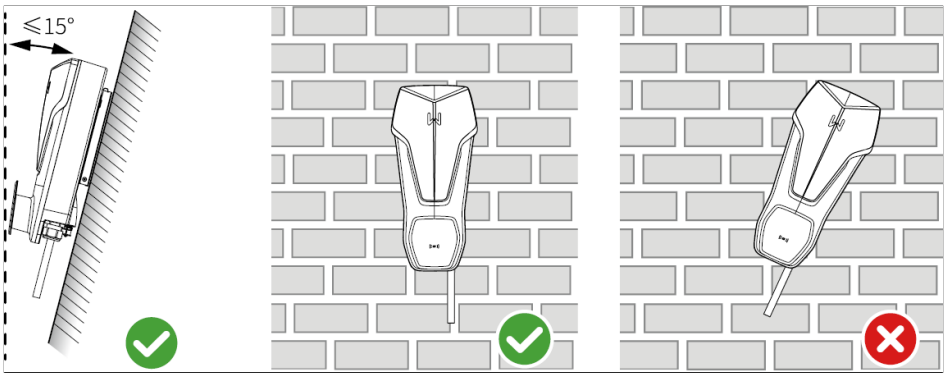

Exigences relatives aux outils d'installation

Lors de l'installation, il est recommandé d'utiliser les outils d'installation suivants. Si nécessaire, d'autres outils auxiliaires peuvent être utilisés sur site.

4.2 Installation de bornes de recharge

4.2.1 borne de recharge mobile

Attention !

Avant l'installation, la borne de recharge doit être transportée jusqu'au lieu d'installation. Pendant la manutention, afin d'éviter to ut risque de blessure ou de dommage matériel, veuillez respecter les consignes suivantes :

- Veuillez, selon le Poids de l'équipement, prévoir un nombre de personnes correspondant, afin d'éviter que l'équipement dépasse la plage de Poids pouvant être porté par le corps humain et ne blesse des personnes.
- Veuillez porter des gants de sécurité pour éviter de vous blesser.
- Assurez-vous que l'équipement reste en équilibre pendant le transport pour éviter qu'il ne to mbe.

Attention

- Lors du perçage, assurez-vous que la position du for age évite les tuyaux d'eau, les câbles, etc. dans le mur, afin d'éviter to ut danger.
- Lors du perçage, portez des lunettes de protection et un masque anti-poussière afin d'éviter l'inhalation de poussières ou to ut contact avec les yeux.
- Veiller à ce que la borne de recharge soit solidement fixée afin d'éviter qu'elle ne to mbe et blesse des personnes.

4.2.2 borne de recharge à montage mural

Installation de bornes de recharge

1. Retirer la plaque de montage de la borne de recharge.
2. Placez la plaque de fixation, le boîtier RCBO et le support du pistolet de charge sur le mur, puis marquez les emplacements de perçage à l'aide d'un marqueur.
3. Utiliser une perceuse à percussion pour percer un trou.
4. Utilisez des chevilles à expansion pour fixer la borne de recharge, le boîtier RCBO, le support du pistolet de charge et la plaque arrière au mur.
5. Accrocher la borne de recharge sur le panneau arrière, puis fixer le panneau et la borne ensemble.

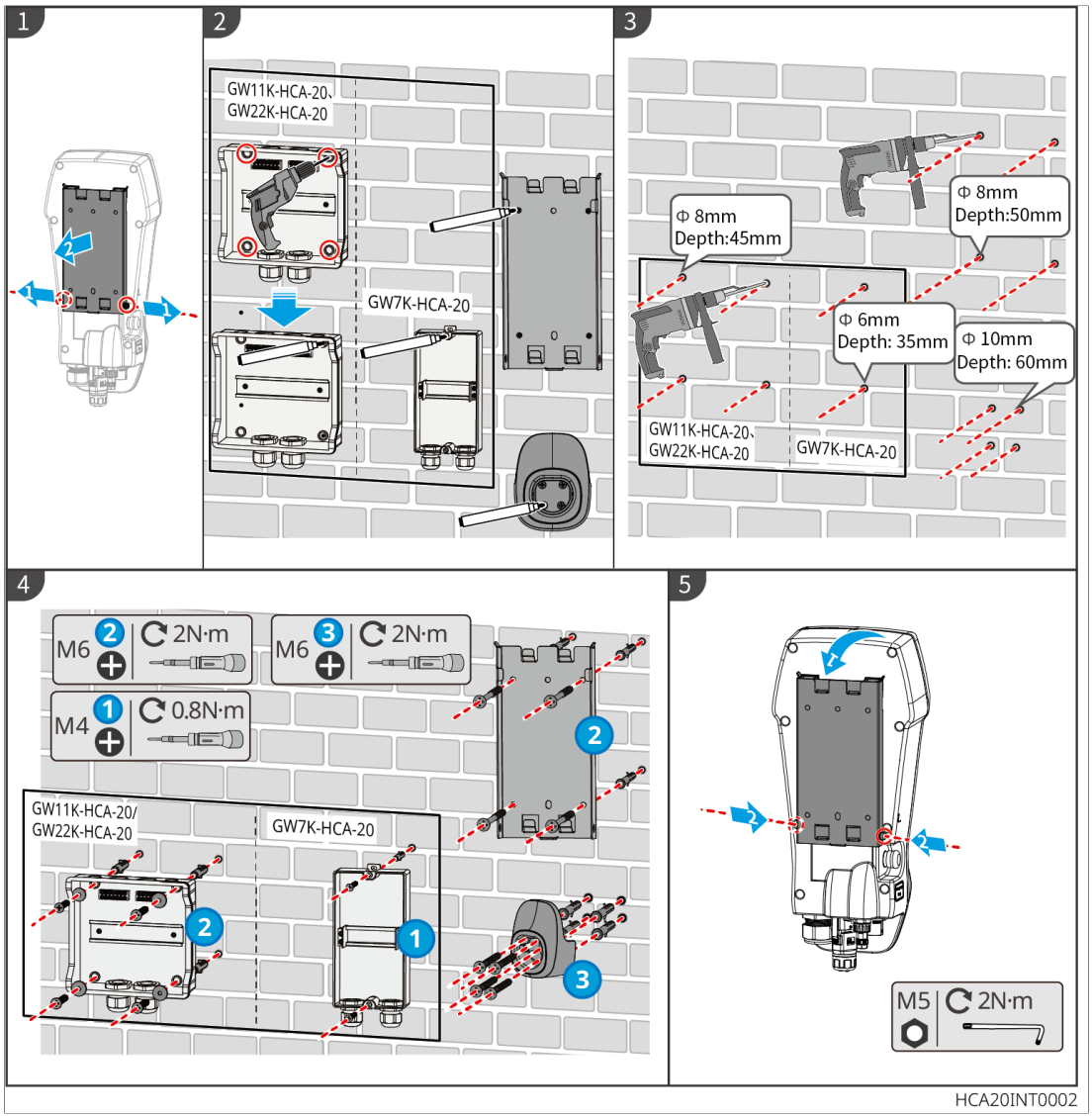

4.2.3 Borne de recharge à montage sur poteau

1. Retirez le garde-câble du poteau.
2. Placer le poteau verticalement sur le sol en béton, marquer l'emplacement de perçage à l'aide d'un marqueur. Des conduits de câbles d'un diamètre d'environ 60 mm doivent être pré-encastrés sous le sol en béton.
3. Utiliser un perforateur muni d'un for et de 15 mm de diamètre pour percer un trou d'environ 75 mm de profondeur.
4. Introduire le câble préinstallé dans le poteau, fixer le poteau de la borne de recharge sur le sol en béton à l'aide de boulons d'expansion, et obturer les trous

de fixation excédentaires avec des vis.

5. Installer le boîtier RCBO et la plaque adaptatrice sur le poteau.
6. Installer le support de pistolet de charge sur le poteau.
7. Retirer la plaque de montage de la borne de recharge.
8. Monter le panneau arrière sur le poteau.
9. Monter la borne de recharge sur la plaque de montage.

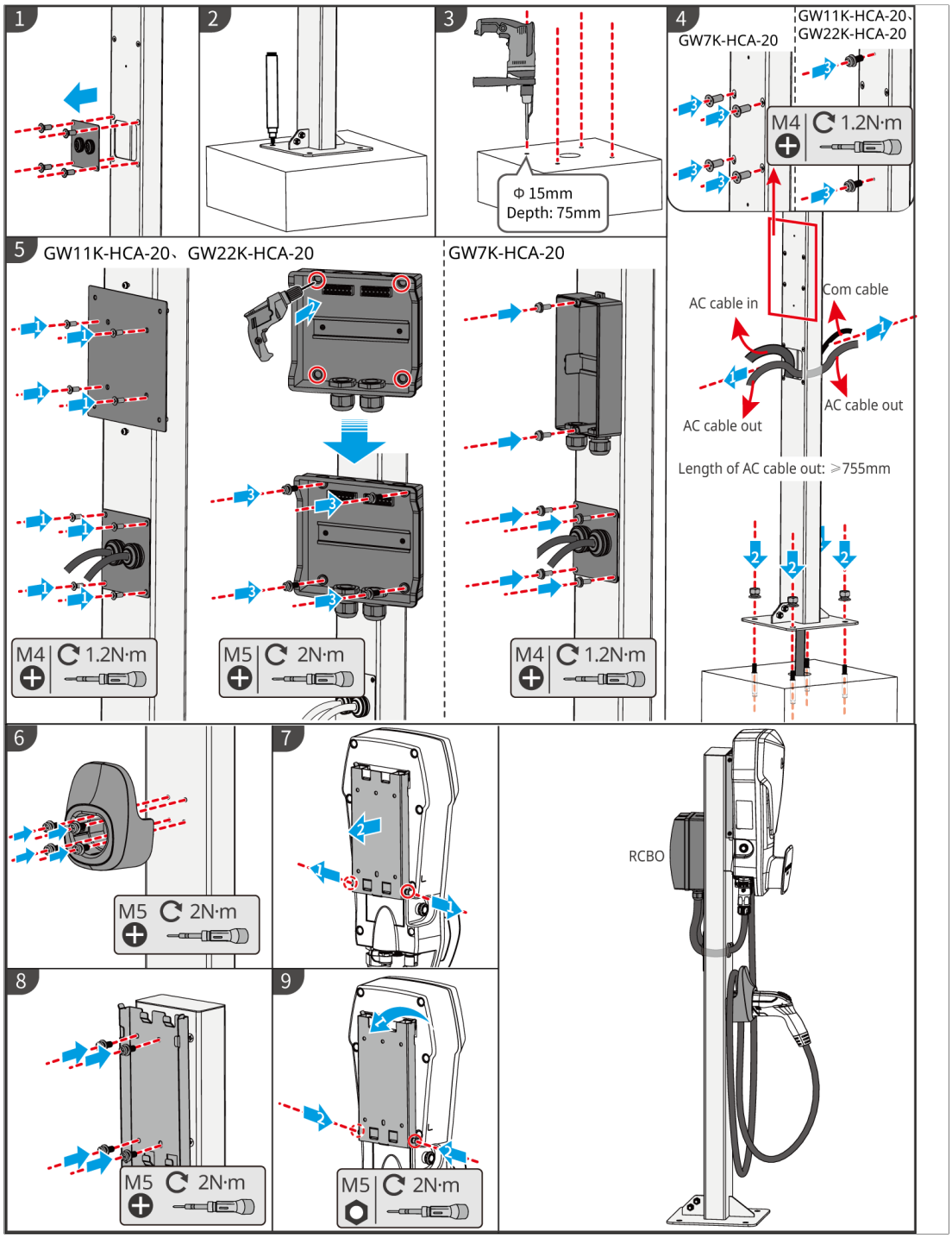

4.2.4 Installation du compteur MID (en option)

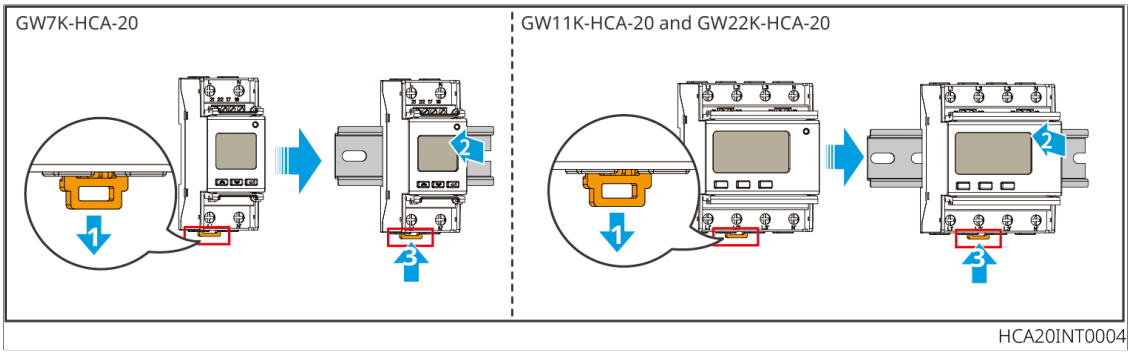
GW7K-HCA-20
GW11K-HCA-20 and GW22K-HCA-20
1
2
3
1
2
3
HCA20INT0004

5 connexion électrique

5.1 Consignes de sécurité

Danger
• To utes les opérations effectuées lors de la connexion électrique, ainsi que les spécifications des câbles et des composants utilisés, doivent être conformes aux lois et réglementations locales. • Avant d'effectuer la connexion électrique, coupez l'interrupteur en amont. Il est strictement interdit de travailler sous tension, sinon un risque de choc électrique peut survenir. • Les câbles de même type doivent être attachés ensemble et séparés des câbles de types différents, il est interdit de les enchevêtrer ou de les croiser. • Si le câble est soumis à une traction excessive, cela peut entraîner un mauvais contact électrique. Lors du raccordement, veuillez laisser une certaine longueur de câble en réserve avant de le connecter au bornier de la borne de recharge. • Lors du sertissage des bornes de connexion, veillez à ce que la partie conductrice du câble soit en contact suffisant avec la borne. Ne sertissez jamais la gaine isolante du câble avec la borne, sinon cela pourrait empêcher le fonctionnement de l'équipement, ou provoquer après mise en service un échauffement dû à une connexion non fiable, pouvant entraîner l'endommagement du bornier de la borne de recharge, etc. • La ligne CA doit être connectée au RCBO avant d'être connectée à la borne de recharge. Le RCBO peut assurer une Protection contre les surintensités pour le circuit de la borne de recharge.

avertissement

- Lors du câblage, les câbles d'entrée CA doivent correspondre exactement aux ports « L1 », « L2 », « L3 », « N » et « PE » des bornes CA. Si les câbles sont mal connectés, la borne de recharge sera endommagée.
- Assurez-vous que l'âme du câble soit entièrement insérée dans l'or ifice de connexion de la borne CA, sans aucune partie exposée.
- Assurez-vous que les connexions de câbles sont bien serrées ; sinon, pendant le fonctionnement de l'équipement, cela peut provoquer une surchauffe des bornes de connexion et endommager la borne de recharge.

Attention

- Lors de la connexion électrique, portez des équipements de protection individuelle tels que des chaussures de sécurité, des gants de protection et des gants isolants, conformément aux exigences.
- Seul un personnel qualifié est autorisé à effectuer des opérations liées aux connexions électriques.
- Les couleurs des câbles dans les graphiques de ce document sont fournies à titre indicatif. Les spécifications exactes des câbles doivent respecter les exigences de la réglementation locale.

Exigences relatives aux spécifications des câbles

modèle	câble	Spécification du câble.
GW7K-HCA-20	Câble à courant alternatif (câble extérieur à trois conducteurs multibrins)	• Fil de cuivre, 105 °C, 1000 V • Diamètre extérieur du câble : 13-14 mm • Section transversale du conducteur de câble : 6mm^2

modèle	câble	Spécification du câble.
GW11K-HCA-20	Câble à courant alternatif (multibrin, cinq conducteurs, pour usage extérieur)	• Fil de cuivre, 105 °C, 1000 V • Diamètre extérieur du câble : 12,6-17,3 mm • Section du conducteur du câble : 4-6 mm^2
GW22K-HCA-20		• Fil de cuivre, 105 °C, 1000 V • Diamètre extérieur du câble : 16,3 - 17,3 mm • Section transversale du conducteur de câble : $6mm^2$[1]
[1] : Il est recommandé que la distance entre le coffret de distribution et la borne de recharge ne dépasse pas 15 m.		

Spécifications requises du RCBO

Attention
Les spécifications des RCBO peuvent varier en fonction des exigences réglementaires et normatives internationales.

5.2 Raccorder le RCBO

Attention

- Les instructions de connexion des câbles RCBO suivantes s'appliquent uniquement au modèle RCBO acheté auprès du fabricant de borne de recharge. Pour la connexion d'autres types de RCBO, veuillez vous référer à sa documentation
correspondante.
- La ligne CA n°1 connecte le secteur ou la sortie AC de l'onduleur, et la ligne n°2 connecte l'entrée AC de la borne de recharge.

1. Confectionner et sertir le câble AC.
2. Passer les bornes AC dans le boîtier de distribution RCBO et les fixer sur le RCBO en respectant l'or dre de câblage correct.
3. Installer le couvercle supérieur du boîtier de distribution RCBO et bien le fermer pour empêcher l'entrée d'eau ou d'autres corps étrangers.

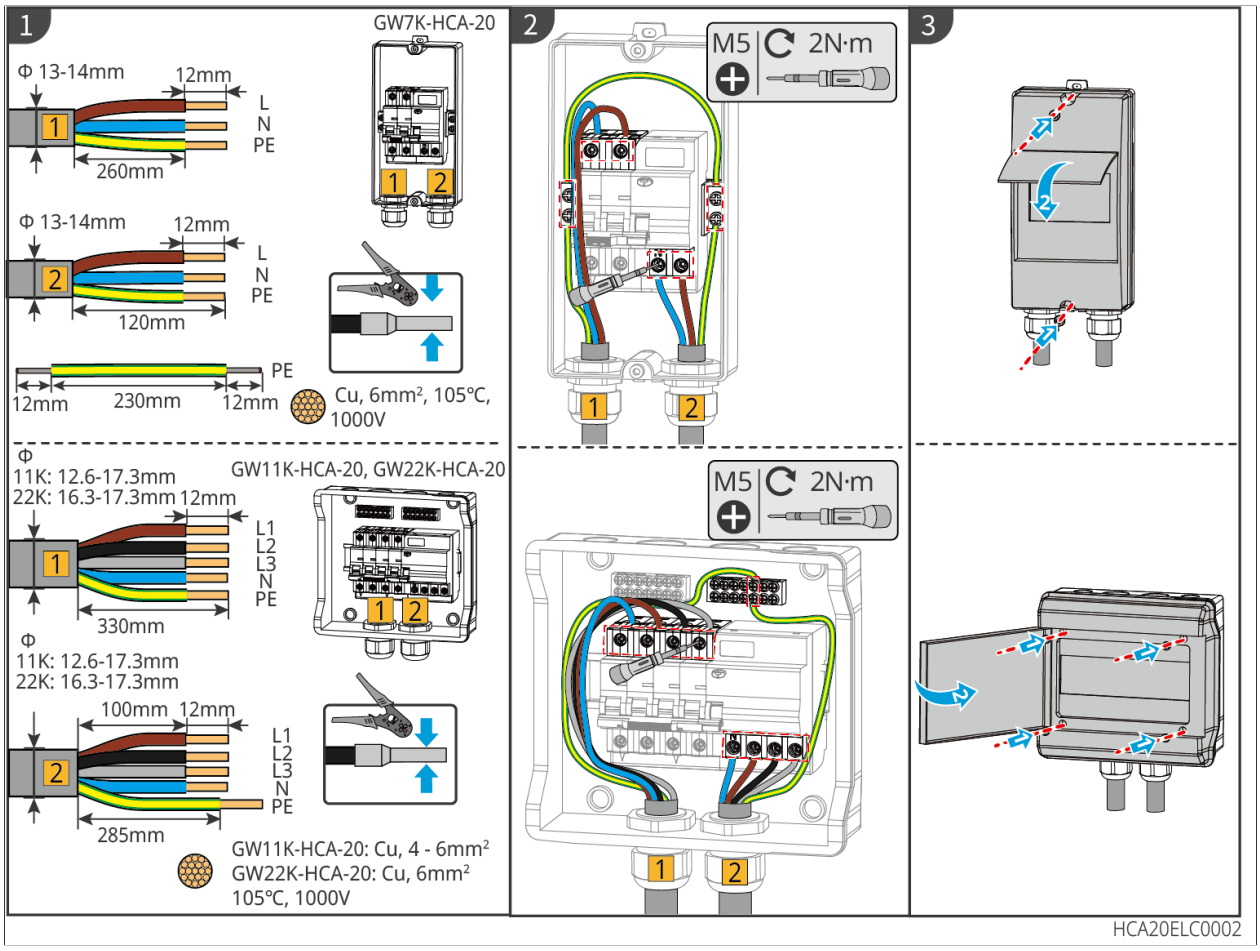

5.3 Raccorder le câble AC de la borne de recharge.

Danger

Veuillez connecter la ligne d'entrée CA monophasée pour GW7K-HCA-20 ; pour GW11K-HCA-20 et GW22K-HCA-20, veuillez connecter la ligne d'entrée CA triphasée.

- **GW7K-HCA-20 :** Tension : 230 Vac, L/N/PE ; Courant : 32 A ; Fréquence : 50/60 Hz.
- **GW11K-HCA-20 :** Tension : 400Vac, 3L/N/PE ; Courant : 16A ; Fréquence : 50/60Hz.
- **GW22K-HCA-20 :** Tension : 400Vac, 3L/N/PE ; Courant : 32A ; Fréquence : 50/60Hz.

Ci-dessous, nous prenons l'exemple des lignes d'entrée en courant alternatif triphasé L1, L2, L3, N, PE pour expliquer le câblage. L'entrée en courant alternatif monophasé est composée des lignes L, N, PE.

1. Confectionner un câble AC.
2. Fixer le câble d'entrée CA sur la borne CA et serrer la borne CA.
3. Fixer les bornes d'entrée CA sur la borne de recharge.

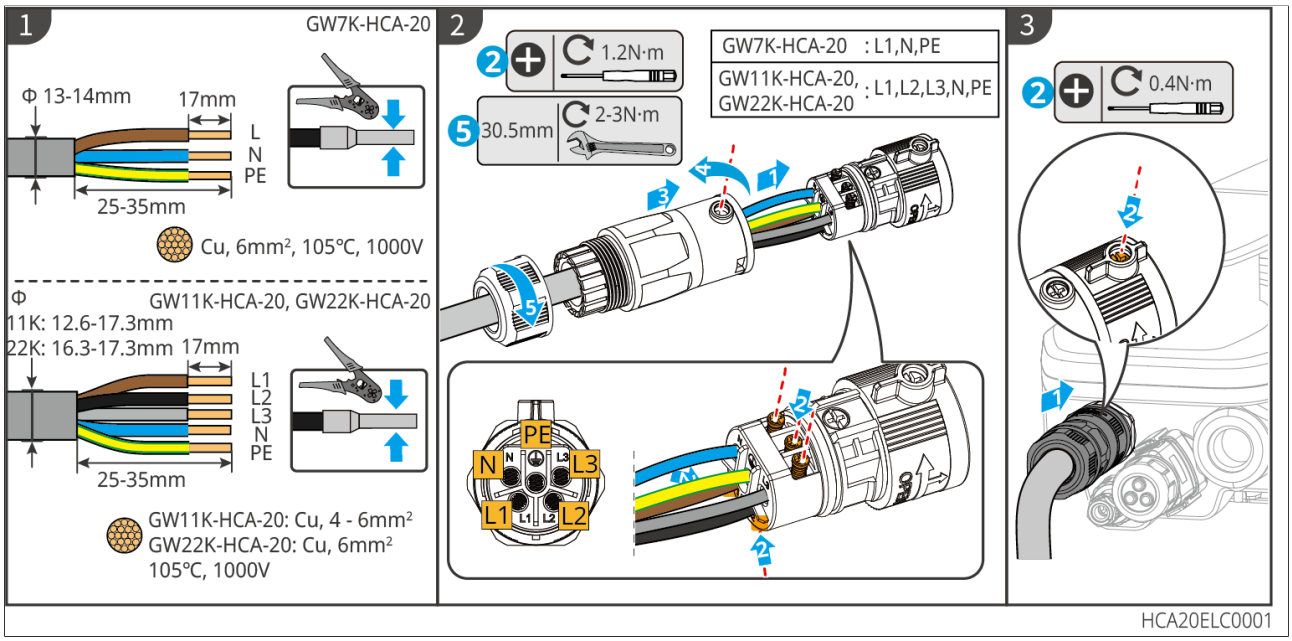

5.4 Raccorder le câble de communication de la borne de recharge.

Attention

- Lors de la connexion du câble de communication, veuillez vous assurer que la définition des bornes de connexion correspond exactement à l'équipement. Le cheminement des câbles doit éviter les sources d'interférences, les câbles de puissance, etc., afin de ne pas affecter la réception du signal.
- Le RS485_A1/B1 de la borne de recharge se connecte au port de communication de l'onduleur. Pour le port RS485 spécifique de l'onduleur, veuillez consulter le manuel correspondant.
- Après la mise sous tension de l'équipement, veuillez vérifier dans SolarGo que l'état de connexion de l'onduleur est un voyant vert fixe, sinon la connexion de l'onduleur a échoué.

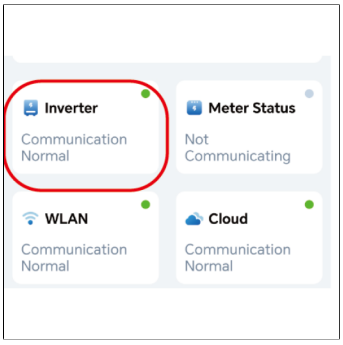

- Pour connaître la correspondance entre la borne de recharge et l'onduleur ainsi que le câblage de communication, veuillez vous référer à : https://en.goodwe.com/Ftp/Downloads/User%20Manual/GW_HCA-G2-Inverter-Compatibility-and-Communication-Wiring-FR.pdf
- Choisissez entre l'onduleur et le compteur GoodWe ; si l'onduleur est déjà installé, il n'est pas nécessaire de raccorder le compteur GoodWe.

Type 1

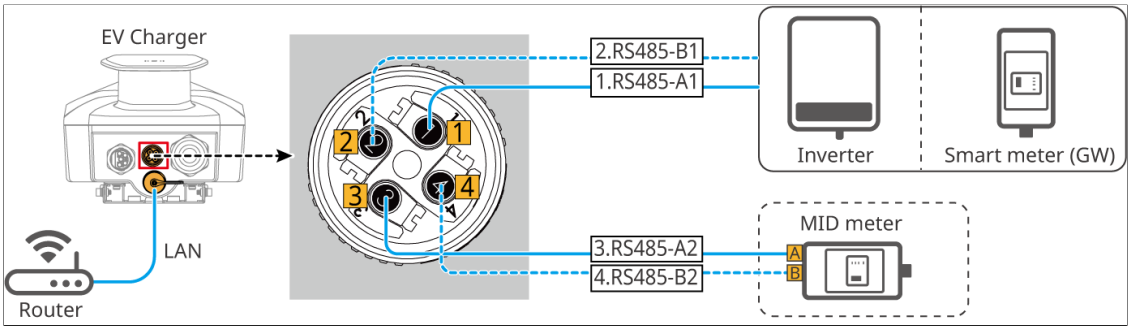

Type 2

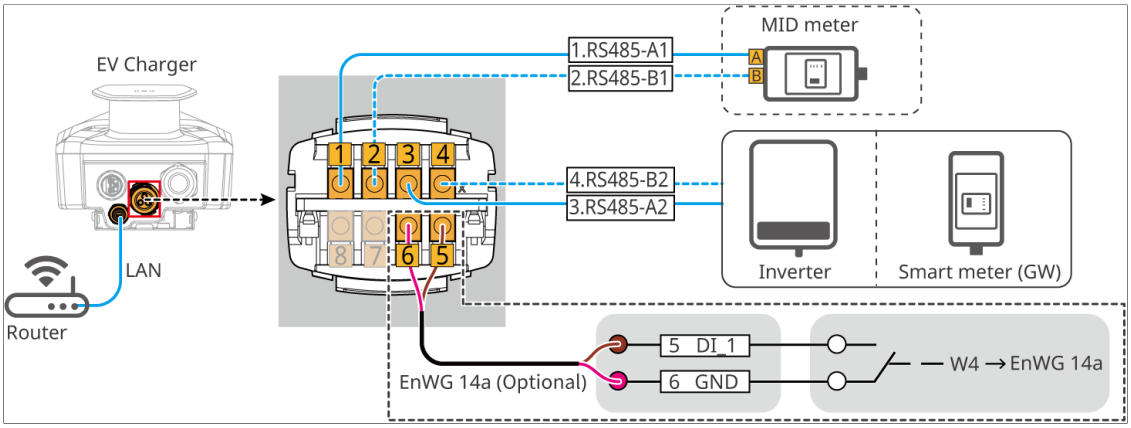

5.4.1 Connecter le câble de communication RS485.

Attention
• Veuillez fournir vous-même un câble à paires to rsadées pour extérieur conforme aux normes locales. • Lorsque le port RS485 est inutilisé, veuillez obturer le connecteur avec le bouchon d'étanchéité fourni dans l'emballage.

1. Fabriquer des câbles de communication.
2. Serrer le câble de communication sur la borne de communication.
3. Fixer le connecteur sur la borne de recharge.

- Type 1

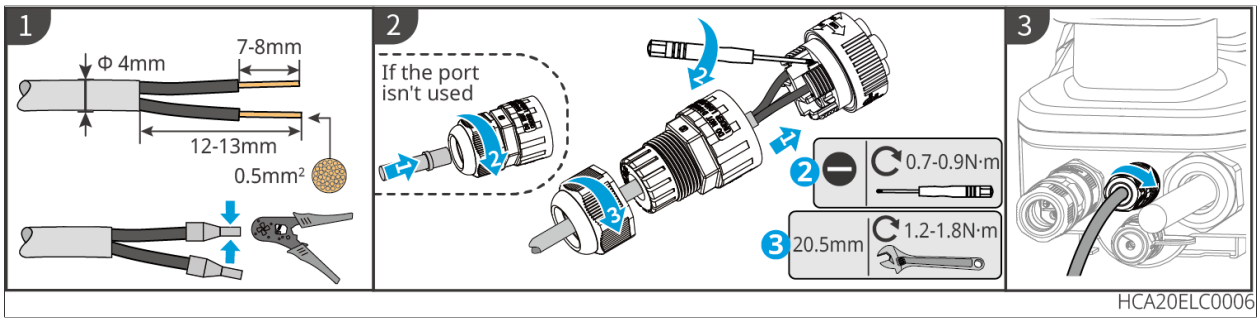

- Type 2

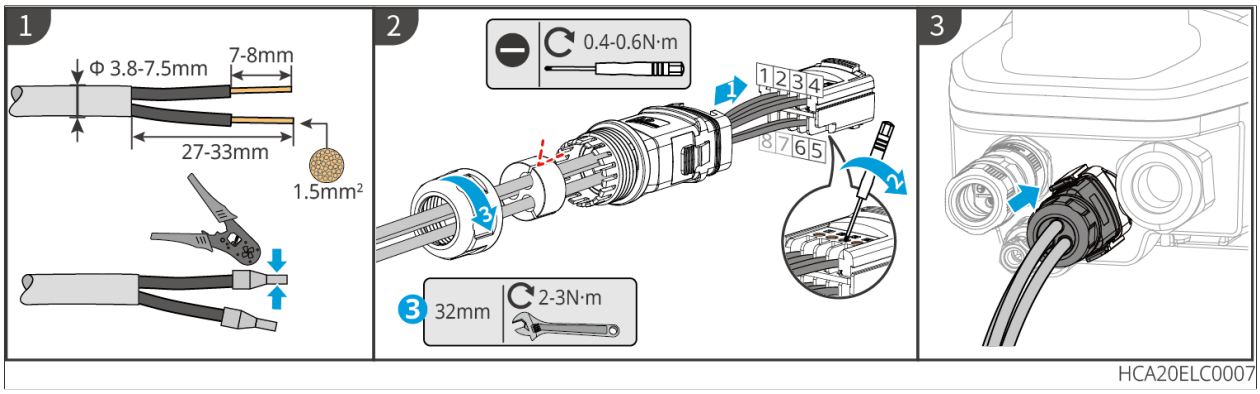

5.4.2 Connecter le câble Ethernet.

Attention
Pour LAN-2, lorsque le port LAN est inutilisé, veuillez obstruer le connecteur avec le bouchon étanche fourni avec l'emballage.

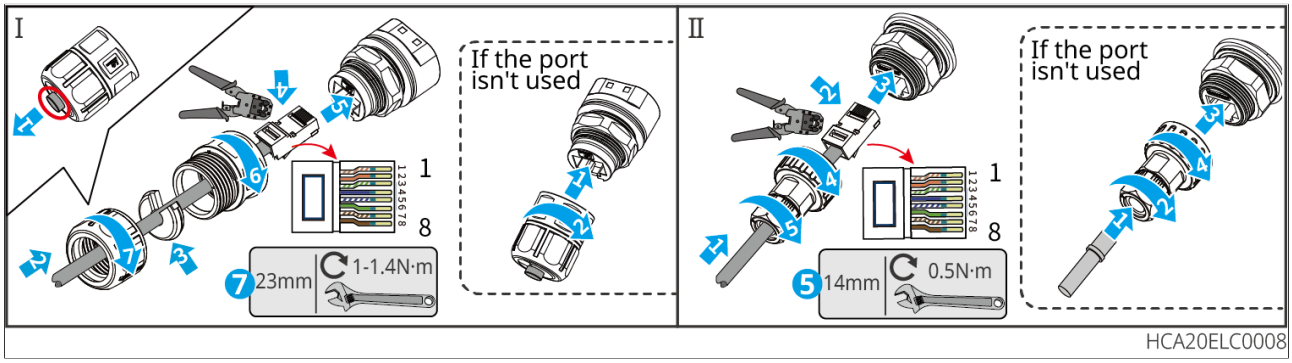

5.5 Raccorder le compteur MID (en option)

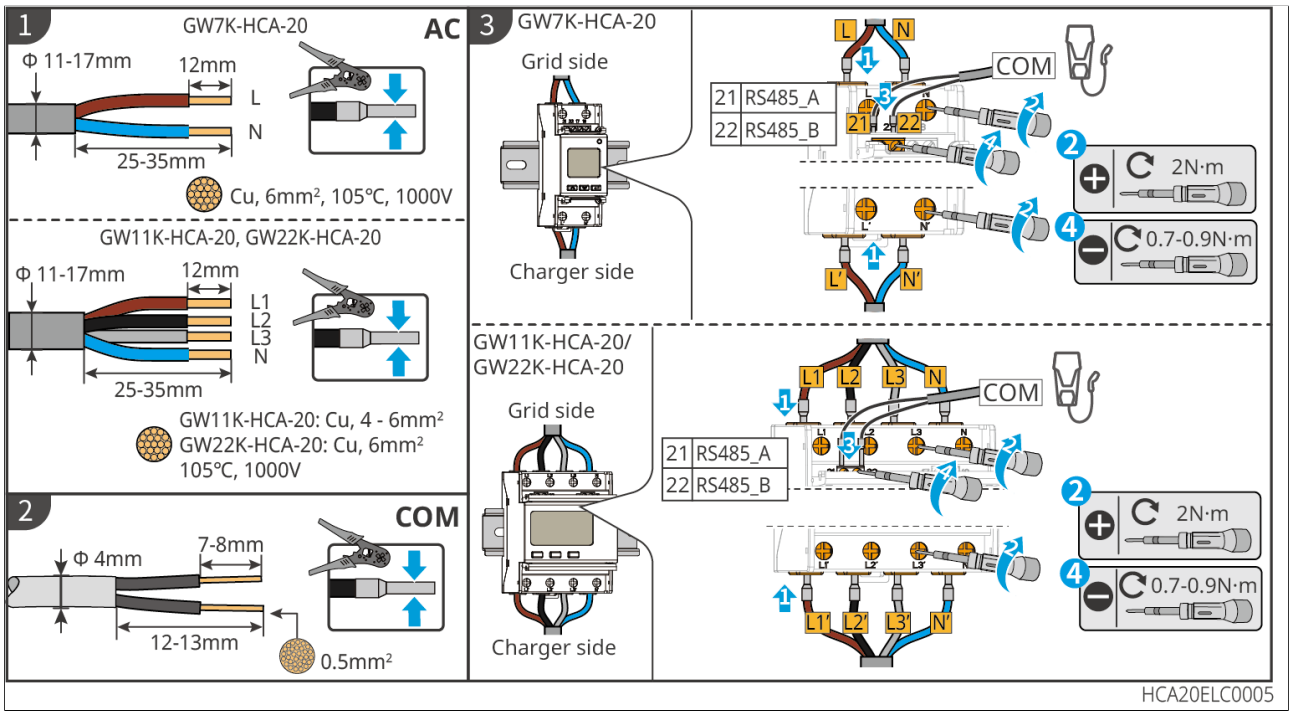

6 Essai de fonctionnement de l'équipement

6.1 Vérification avant mise sous tension

Numéro	point de contrôle
1	La borne de recharge est fixée solidement, l'emplacement d'installation est pratique pour l'exploitation et la maintenance, l'espace d'installation est favorable à la ventilation et à la dissipation de la chaleur, et l'environnement d'installation est propre et bien rangé.
2	Les lignes d'entrée CA et de communication sont correctement et solidement raccordées.
3	Le serrage des câbles est conforme aux exigences de cheminement, la répartition est adéquate et sans dommage.
4	Les ports non utilisés ont été obturés.
5	La tension du réseau, la fréquence, etc. sont conformes aux exigences de fonctionnement de la borne de recharge.

6.2 Mise sous tension de l'équipement

scénario de raccordement au réseau électrique

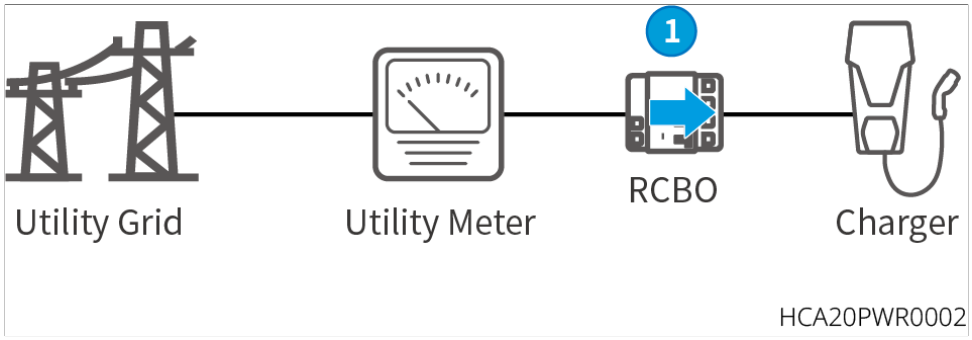

Fermer le disjoncteur RCBO entre la borne de recharge et le réseau électrique.

Scénario photovoltaïque-stockage-recharge

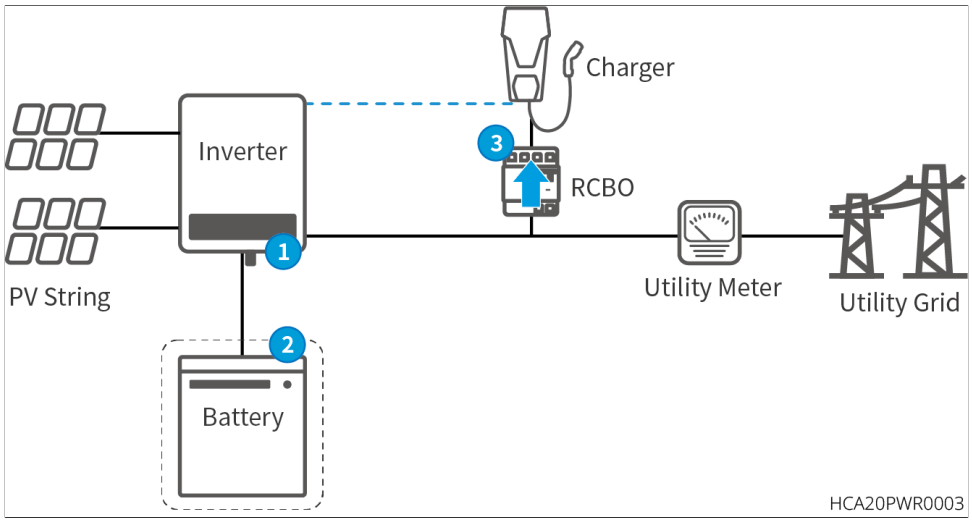

1. Fermez l'interrupteur CA côté onduleur et l'interrupteur CC.
2. (Optionnel) Fermer l'interrupteur côté batterie.
3. Fermer le disjoncteur RCBO.

6.3 Recharger un véhicule électrique

Danger

- Pendant la charge du véhicule électrique par la borne de recharge, le véhicule électrique ne doit pas être déplacé.
- En cas d'anomalie pendant le processus de charge, veuillez utiliser le bouton d'arrêt d'urgence pour couper l'alimentation électrique.
- Évitez de recharger un véhicule électrique par temps d'or age. Si une recharge par temps d'or age est nécessaire, assurez-vous que le pistolet de la borne de recharge et la prise de charge du véhicule électrique soient secs.
- Les enfants ne doivent pas s'approcher des bornes de recharge ni les utiliser.
- Il est interdit de recharger un véhicule électrique en cas de panne de la borne de recharge, de câble endommagé ou de to ute autre condition anormale.

Attention

- Avant de charger, insérez d'abord le pistolet de charge dans l'or ifice de charge du véhicule électrique.
- Après la charge, débranchez le pistolet de charge, enroulez le câble autour du support d'enroulement situé sur la prise de la borne de recharge ou sur le corps de la borne, puis refermez le capuchon de la tête du pistolet ou insérez celui-ci dans la prise de la borne.
- Si le véhicule électrique ne prend pas en charge la recharge automatique, après la reprise du fonctionnement de la borne de recharge suite à une interruption de charge, il est nécessaire de débrancher et rebrancher le connecteur de charge pour lancer la recharge :
  - Mode Branchez et chargez, recharge automatique possible.
  - En mode non « Branchez et chargez », le démarrage peut se faire par carte ou via l'application.

6.3.1 Lancer la charge sur l'application (SolarGo&SEMS+)

- **SolarGo**

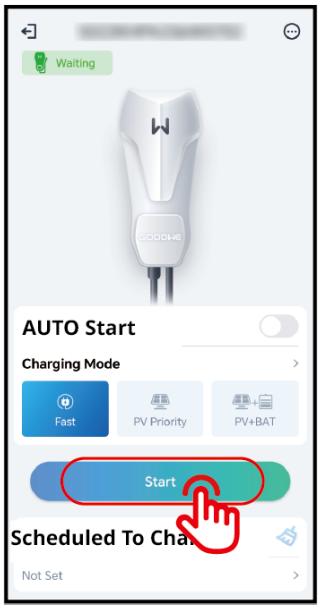

- **SEMS+**

6.3.2 Programmer la charge sur l'application (SolarGo & SEMS+)

- **SolarGo**

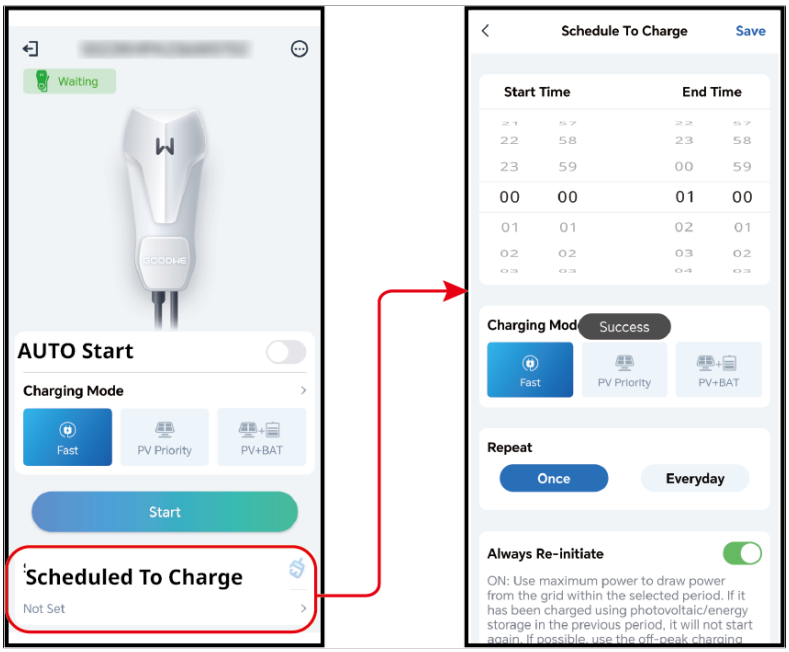
Waiting
AUTO Start
Charging Mode
Fast
PV Priority
PV+BAT
Start
Scheduled To Charge
Not Set
Schedule To Charge
Save
Start Time
End Time
22 58 23 58
23 59 00 59
00 00 01 00
01 01 02 01
02 02 03 02
Charging Mod
Success
Fast
PV Priority
PV+BAT
Repeat
Once
Everyday
Always Re-initiate
ON: Use maximum power to draw power from the grid within the selected period. If it has been charged using photovoltaic/energy storage in the previous period, it will not start again. If possible, use the off-peak charging

- **SEMS+**

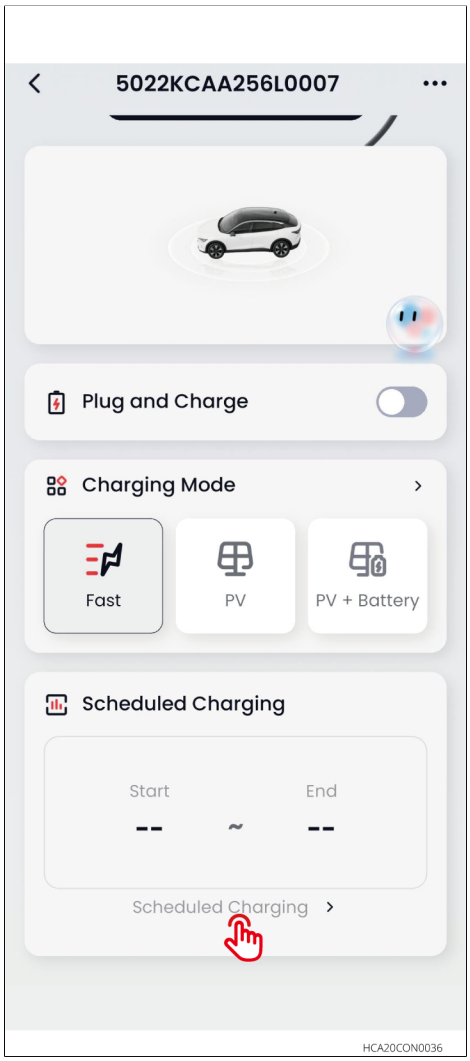

6.3.3 Recharge en mode plug and play

Après avoir sélectionné « Plug and Charge » dans l'application, sans configuration de charge programmée, il n'est pas nécessaire de passer une carte RFID ; il suffit d'insérer le connecteur de charge pour commencer directement à charger le véhicule électrique.

- **SolarGo**

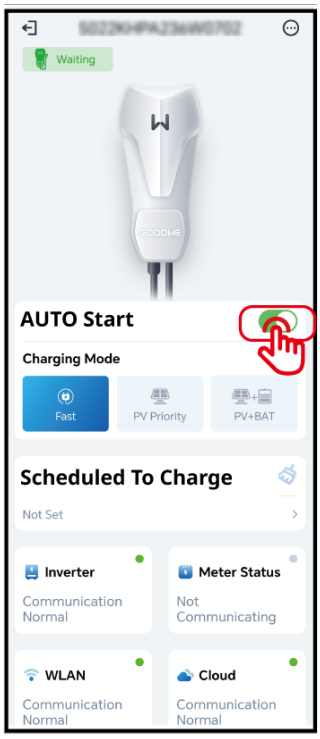
Waiting
AUTO Start
Charging Mode
Fast
PV Priority
PV+BAT
Scheduled To Charge
Not Set
Inverter
Communication Normal
Meter Status
Not Communicating
WLAN
Communication Normal
Cloud
Communication Normal

- **SEMS+**

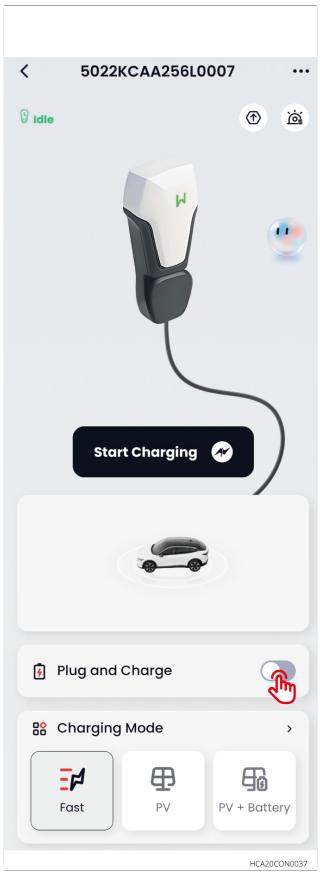

6.3.4 Badger la carte RFID pour recharger.

Attention
Vous devez pré-lier la carte RFID au préalable. Pour les étapes de liaison, veuillez vous référer à 7.2.6.Plus de réglages(Page 70).

Si le Branchez et chargez n'est pas activé, la borne de recharge commencera à charger le véhicule électrique après le passage de la carte.

7 Essais et mise en service du système

7.1 Présentation des voyants

voyant	couleur	Description
	voyant vert fixe	Borne de recharge en veille.
	clignotement vert	Système de bornes de recharge en cours de mise à niveau.
	Bleu fixe	En cours de charge d'un véhicule électrique.
	Rouge allumé en continu	Défaut de borne de recharge.
	État du voyant lors d'une anomalie de lecture de carte.	
	Rouge allumé 2 s	Badgeage sans pistolet branché.
	La LED rouge clignote 2 fois	Borne de recharge incompatible.

7.2 Configurer et consulter les informations de la borne de recharge via l'application SolarGo.

Attention
Ce document est basé sur la démonstration du contenu de SolarGo version 6.5.0. Selon les versions de SolarGo, le contenu peut présenter des différences.

7.2.1 Téléchargement et installation de l'application SolarGo

Exigences du téléphone mobile :

- Exigences du système d'exploitation mobile : And roid 5.0 ou supérieur, iOS 13.0 ou supérieur.
- Le téléphone mobile prend en charge le navigateur Web et se connecte à Internet.

- Le téléphone portable prend en charge les fonctions WLAN/Bluetooth.

Attention
Une fois l'application SolarGo installée, to ute mise à jour de version ultérieure déclenchera automatiquement une notification de mise à jour du logiciel.

Méthode 1 : Recherchez « SolarGo » sur Google Play (And roid) ou l'App Store (iOS), puis téléchargez et installez l'application.

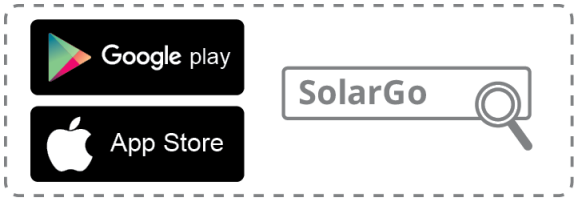

SolarGo App
SLG00CON0135

Méthode 2 : Scannez le code QR ci-dessous pour télécharger et installer.

SolarGo App
SLG00CON0136

7.2.2 Se connecter à la borne de recharge

Attention
• Lors de la première connexion, veuillez utiliser le mot de passe initial et le modifier. Le mot de passe doit être mémorisé. Pour garantir la sécurité du compte, il est recommandé de le changer régulièrement. • Après 3 erreurs de saisie de mot de passe, le compte sera verrouillé. Vous pouvez contacter le service après-vente de GoodWe pour obtenir le super mot de passe. Après connexion, veuillez modifier votre mot de passe de connexion.

1. Confirmer que la borne de recharge est sous tension et fonctionne normalement.
2. Dans l'interface de la page d'accueil de l'application SolarGo, sélectionnez l'onglet **Bluetooth**.
3. Faites défiler ou cliquez sur **Rechercher un appareil** pour actualiser la liste des

appareils. Vérifiez le nom du signal de la borne de recharge à l'aide de son numéro de série, puis cliquez sur le nom du signal de la borne de recharge pour accéder à l'écran de connexion.

4. Entrez le mot de passe de connexion pour accéder à la page des détails de l'équipement. Mot de passe de connexion initial : gooddwe2022.
5. Modifier le mot de passe initial.

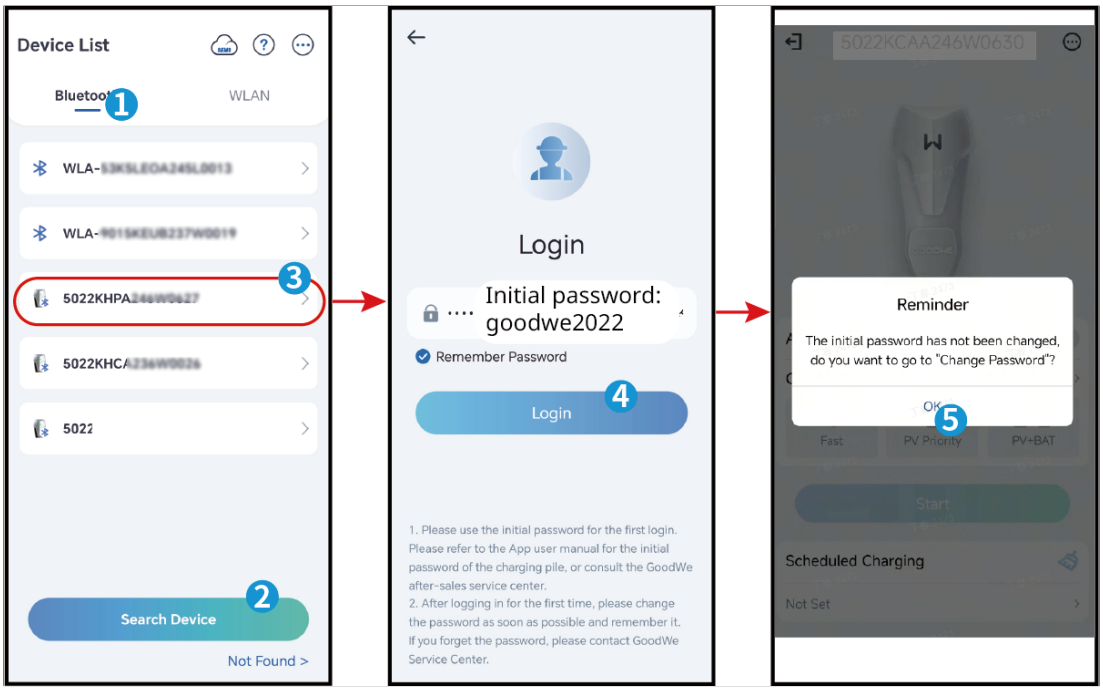

7.2.3 Présentation de l'interface de la borne de recharge

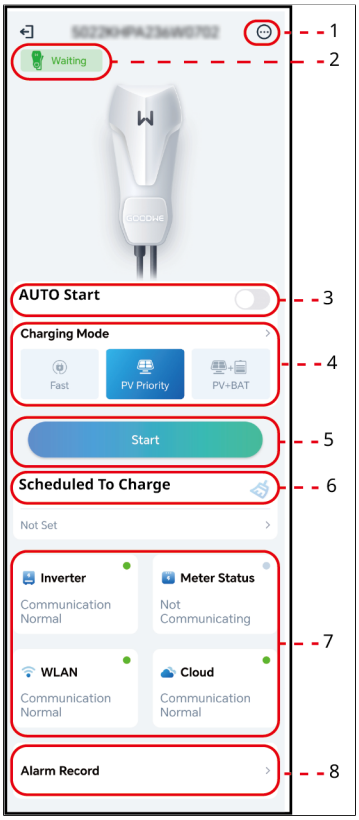

Numéro	Nom / Icône	Description
1	plus	Configurer les paramètres relatifs à la borne de recharge.
2	état de l'équipement	Afficher l'état de fonctionnement de la borne de recharge, comme **Libre (câble branché)**, **En charge**, etc.
3	Branchez et chargez	Une fois le pistolet de charge branché, le début de charge s'enclenche.
4	mode de charge	Configurer le mode de recharge de la borne pour véhicule électrique.

Numéro	Nom / Icône	Description
5	Début/Fin de charge	• **Début de charge** : Démarrer la borne de recharge pour charger le véhicule électrique. • **Fin de charge** : Suspendre la charge du véhicule électrique par la borne de recharge.
6	Recharge programmée	Sélectionnez la durée de charge unique et la durée de charge en cycles multiples en fonction des besoins réels.
7	état de communication	• **Onduleur**: Vérifiez si la communication entre la pile de charge et l'onduleur est normale. • **compteur**: Vérifier si la communication entre la pile de charge et le compteur est normale. • **WiFi** : Vérifier si la borne de recharge est connectée au routeur. • **Cloud** : Vérifiez si la borne de recharge est connectée au serveur SEMS Portal.
8	Journal des alarmes	Consulter l'historique des alarmes.

7.2.4 Configurer le réseau Wi-Fi de la borne de recharge

Pour connecter la borne de recharge au cloud, veuillez d'abord configurer les informations du routeur ou du commutateur qui communique avec la borne de recharge, afin de garantir une communication normale entre la borne de recharge et le routeur ou le commutateur.

1. Accédez à l'interface de configuration via **Paramètres**>**Configuration Wi-fr**.
2. Cliquez sur la liste déroulante **nom du réseau**, sélectionnez le réseau auquel vous souhaitez vous connecter et saisissez le mot de passe du réseau correspondant.
3. En fonction de la situation réelle, choisissez d’activer ou de désactiver **DHCP**.

4. Lorsque la fonction **DHCP** est désactivée, configurez l'**adresse IP**, le **masque de sous-réseau**, l'**adresse de passerelle** et le **serveur DNS** selon les informations du routeur ou du commutateur.
5. Cliquez sur **Enregistrer** pour terminer la configuration.

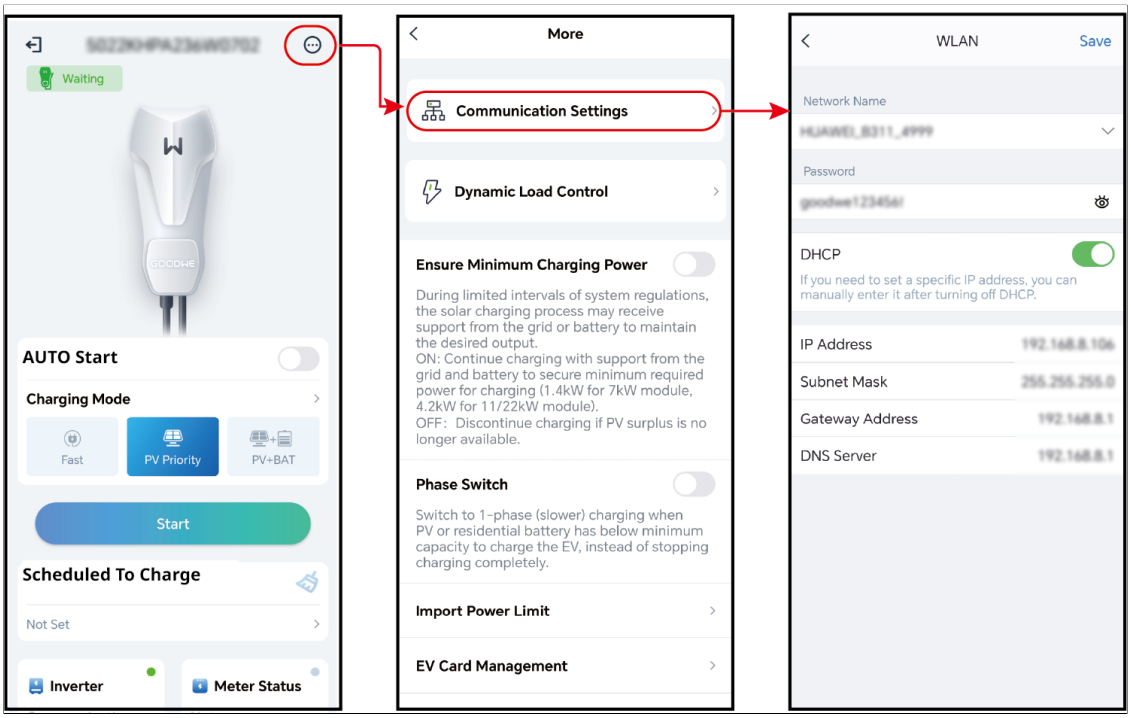

Numéro	Nom du paramètre	Description
1	nom de réseau	Si la borne de recharge doit être connectée au cloud, il faut d'abord établir la communication entre la borne de recharge et le routeur ou le commutateur. Veuillez sélectionner le réseau correspondant en fonction de la situation réelle.
2	mot de passe	Saisissez le mot de passe du réseau actuellement sélectionné.

Numéro	Nom du paramètre	Description
3	DHCP	• Lorsque le routeur utilise le mode IP dynamique, activez la fonction DHCP. • Lorsque le routeur est en mode IP statique ou lorsqu'un commutateur est utilisé, désactivez la fonction DHCP.
4	adresse IP	• Lorsque le DHCP est activé, ce paramètre n'a pas besoin d'être configuré. • Lorsque le DHCP est désactivé, veuillez configurer ce paramètre en fonction des informations du routeur ou du commutateur.
5	masque de sous-réseau	
6	adresse de passerelle	
7	serveur DNS	

7.2.5 Régler le mode de charge

La borne de recharge dispose de trois modes de charge avancés : charge rapide, charge PV, charge PV + batterie.

charge rapide

La borne de recharge peut être alimentée par le réseau électrique, le photovoltaïque (PV) ou la batterie pour charger un véhicule électrique. La puissance de sortie de la borne est par défaut la puissance nominale ; l'utilisateur peut personnaliser la puissance de sortie en fonction de ses besoins réels, sans dépasser la puissance nominale.

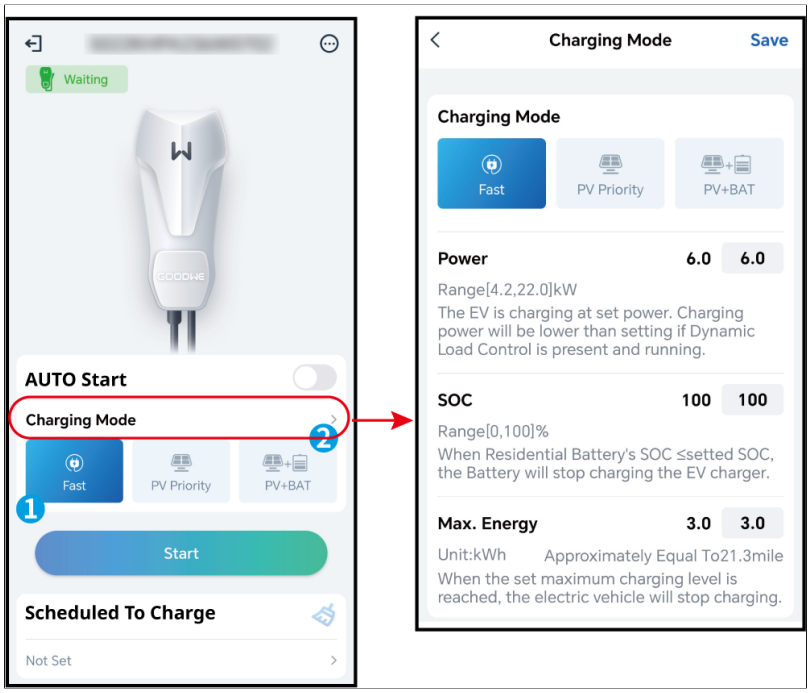

Charge photovoltaïque

Charger le véhicule électrique uniquement avec la puissance PV. La puissance PV alimente en priorité la charge, et la puissance excédentaire charge le véhicule électrique.

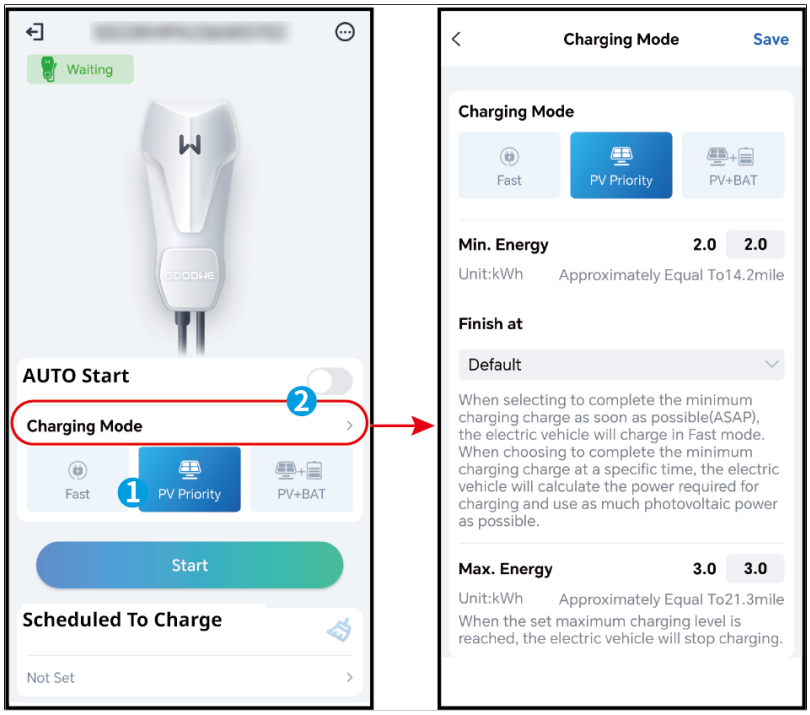

PV + charge de batterie

Utiliser la puissance du PV et de la batterie pour charger le véhicule électrique. La puissance du PV ou de la batterie alimente en priorité les charges, et la puissance restante charge le véhicule électrique.

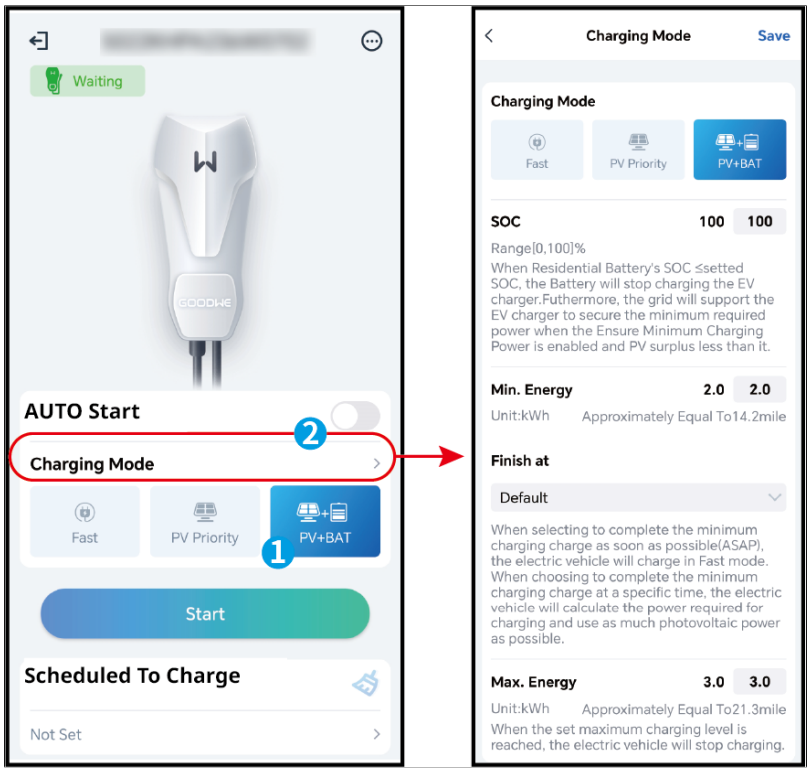

7.2.6 Paramètres supplémentaires

Gestion dynamique de la charge

Après avoir configuré la Gestion dynamique de la charge, la borne de recharge peut ajuster sa puissance de charge (voire suspendre la charge) en fonction des données du compteur électrique du logement et de l'intensité du disjoncteur d'entrée définie par l'utilisateur, afin d'éviter que le disjoncteur d'entrée ne se déclenche. Lorsque le courant réellement consommé par le logement se rapproche de l'intensité du disjoncteur d'entrée définie par l'utilisateur, la puissance de charge de la borne est progressivement réduite, jusqu'à l'arrêt complet, pour éviter to ut risque de déclenchement. Après l'arrêt de la borne, elle attend un certain temps, puis vérifie que le courant résiduel disponible au niveau du disjoncteur d'entrée satisfait aux

conditions de redémarrage de la borne ; si c'est le cas, elle redémarre automatiquement.

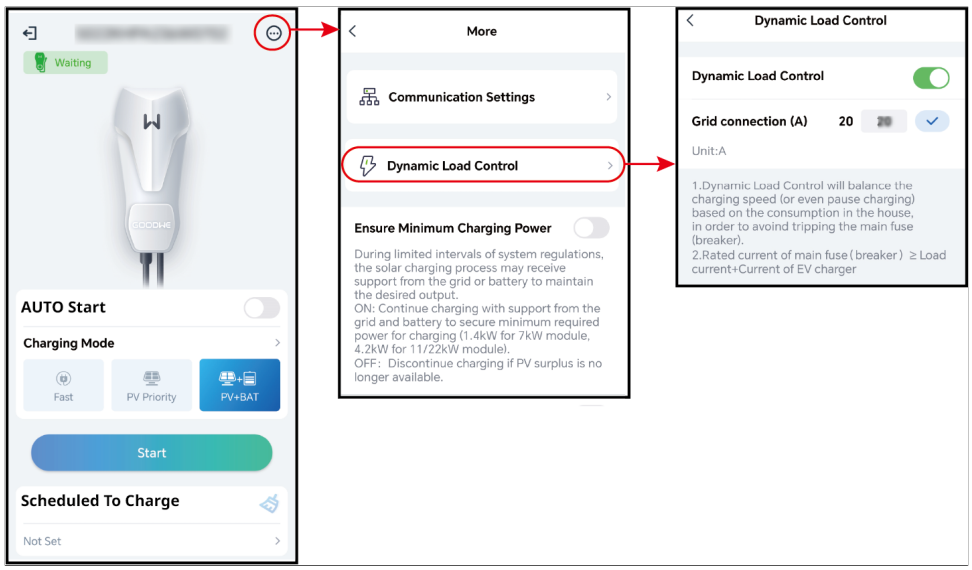

Commutation monophasé/triphasé

Attention
Seules les bornes de recharge triphasées prennent en charge la commutation monophasé/triphasé.

ON : Lorsque la puissance d'entrée totale est inférieure à 4,2 kW, la puissance de charge passe automatiquement en mode de charge monophasé, afin d'éviter que la borne de recharge achète de l'électricité au réseau ou ne s'arrête. En mode de charge monophasé, la puissance de charge minimale est de 1,4 kW. (Le basculement entre monophasé et triphasé prend environ 3 minutes)
OFF : le chargeur de véhicule électrique est en état de charge triphasé.

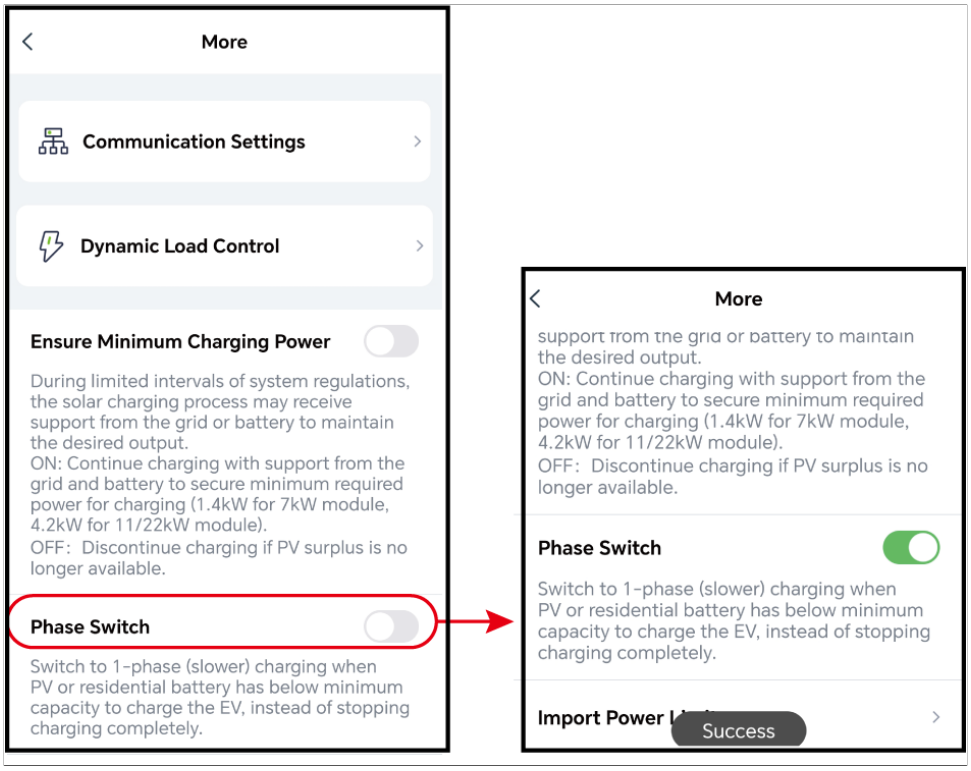

Définir les paramètres de puissance

1. Via , accédez à l'interface de paramètres.
2. Définir les paramètres de puissance en fonction des besoins réels.

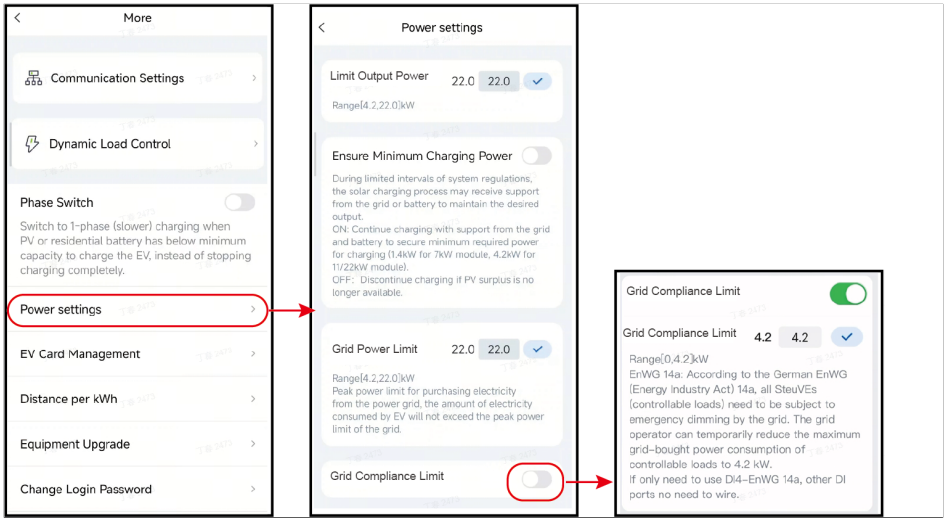

Numéro	Nom / Icône	Description
1	Limiter la puissance de sortie	Définir la puissance de charge de la borne de recharge ; si elle n'est pas définie, la puissance de charge par défaut est la puissance nominale.
2	Assurer la puissance de charge minimale	Dans les modes de charge PV et PV+batterie, après le démarrage de la borne de recharge, lorsque l'énergie du PV ou de la batterie est insuffisante, si l'assurance de puissance de charge minimale est activée, le réseau ou la batterie compense l'énergie afin de maintenir la puissance minimale requise pour la charge.
3	limitation de puissance de soutirage	Une fois la valeur de consigne atteinte, arrêter la charge du véhicule électrique.
4	Contrainte de dispatching du réseau électrique	Selon les exigences des normes de réseau de certains pays ou régions, il est nécessaire d'activer la fonction EnWG 14a afin de garantir que la puissance d'achat d'électricité depuis le réseau pour un seul appareil ne dépasse pas 4,2 kW. Veuillez définir la valeur limite d'achat en fonction des besoins réels.

gestion des cartes

Il est possible d'ajouter ou de supprimer des cartes RFID, chaque borne de recharge peut être associée à un maximum de 10 cartes.

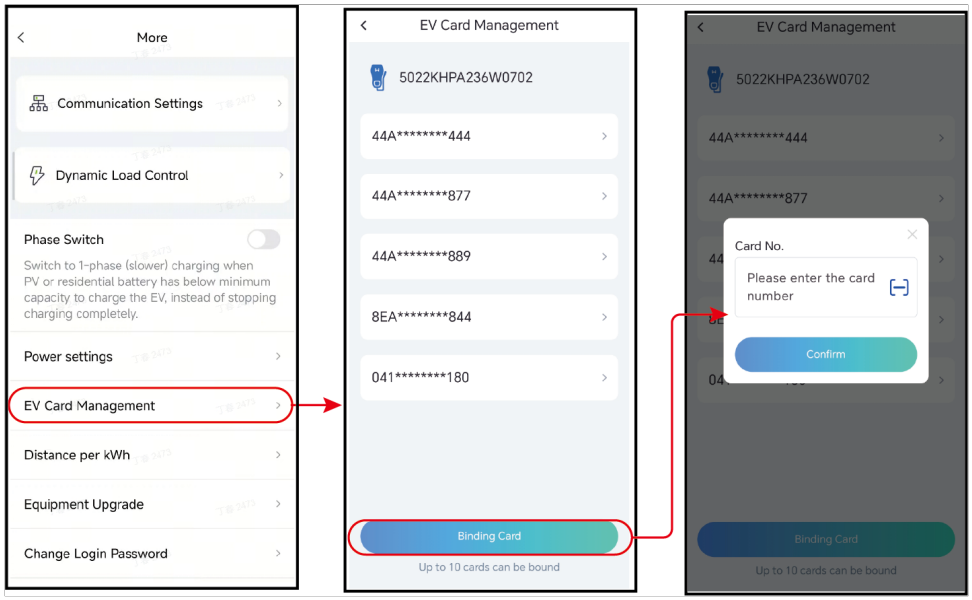

Paramétrage de conversion

Il est possible de définir le rapport de conversion énergie/kilométrage ou de suivre les paramètres par défaut.

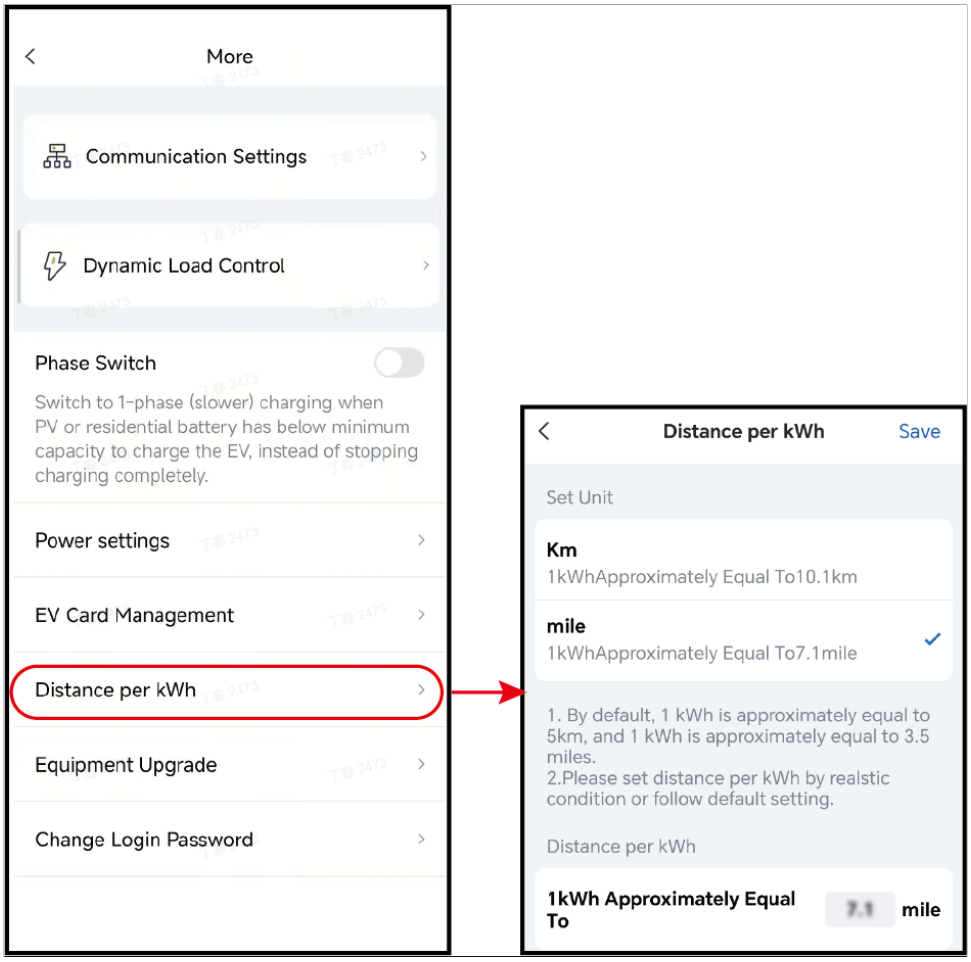

Consulter les informations du firmware / Mise à jour du firmware

Grâce aux informations du micrologiciel, il est possible de consulter ou de mettre à niveau la version du micrologiciel de la borne de recharge.

1. Accédez à l'interface des paramètres via .
2. (Optionnel) Cliquez sur « Vérifier les mises à jour » pour confirmer si une nouvelle version du firmware est disponible. Si oui, suivez les instructions à l'écran pour effectuer la mise à niveau.

Modifier le mot de passe de connexion

1. Accédez à l'interface des paramètres via .
2. Suivez les instructions à l'écran pour saisir le mot de passe actuel et le nouveau

mot de passe.

Réinitialisation des paramètres d'usine

Attention
Après la réinitialisation d'usine, le mot de passe reviendra au mot de passe initial goodwe2022.

1. Accédez à l'interface des paramètres via .
2. Effectuez la réinitialisation d'usine selon les instructions de l'interface.

7.3 Configurer et consulter les informations de la borne de recharge via SEMS+ App (utilisateur final)

SEMS+ est une plateforme cloud permettant la planification et la surveillance unifiées à distance des bornes de recharge et des onduleurs.

7.3.1 Téléchargement et installation de l'application

Exigences pour téléphones mobiles

- Exigences du système d'exploitation mobile : Android 7.0 et supérieur, iOS 15.1 et supérieur.
- Le téléphone prend en charge un navigateur Web et se connecte à Internet.
- Le téléphone mobile prend en charge les fonctions WLAN/Bluetooth.

Mode de téléchargement

- Méthode 1 : Recherchez SEMS+ sur Google Play (And roid) ou l'App Store (iOS), puis téléchargez et installez.

- Méthode 2 : Scannez le code QR ci-dessous pour télécharger et installer.

7.3.2 Créer un compte (utilisateur final)

Veuillez lire attentivement la déclaration de Protection des données, puis remplir les informations d'inscription en fonction de la situation réelle pour terminer l'inscription.

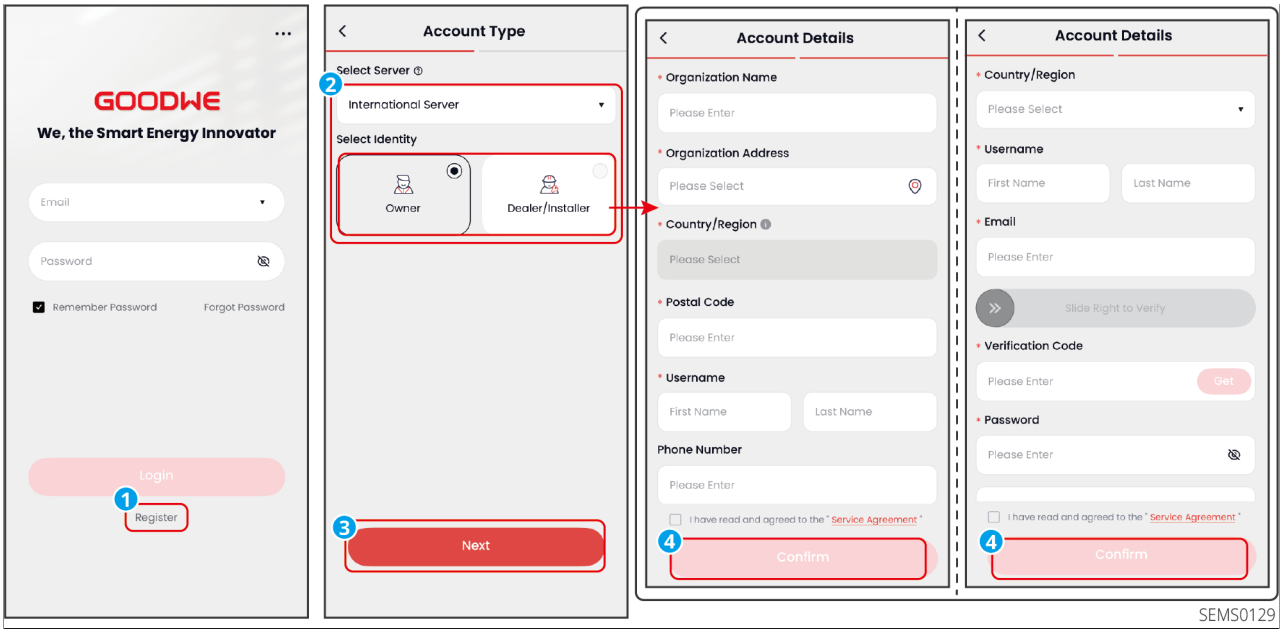

7.3.3 Se connecter à l'application

Attention
Identifiants de compte et mot de passe obtenus.

Saisissez le nom d'utilisateur et le mot de passe pour vous connecter à l'application SEMS+ App.

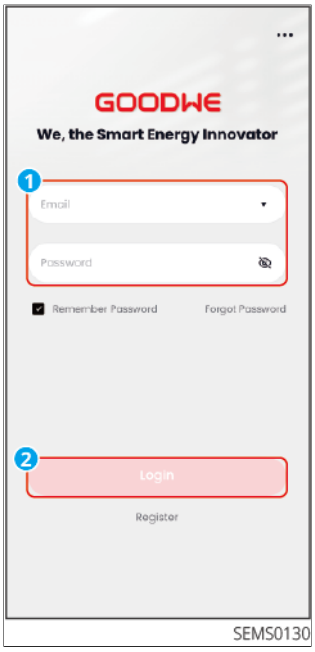

7.3.4 Créer une centrale électrique.

Remplir les informations de la centrale

1. Après vous être connecté à l'application, si aucun parc solaire n'est associé à votre compte, cliquez sur « Créer un parc » ; si des parcs solaires sont déjà associés à votre compte, cliquez sur « + » dans l'interface de liste des parcs pour accéder à l'interface de saisie des informations d'un nouveau parc.
2. Veuillez suivre les instructions à l'écran et remplir les informations de la centrale en fonction de la situation réelle. (* Champs obligatoires)

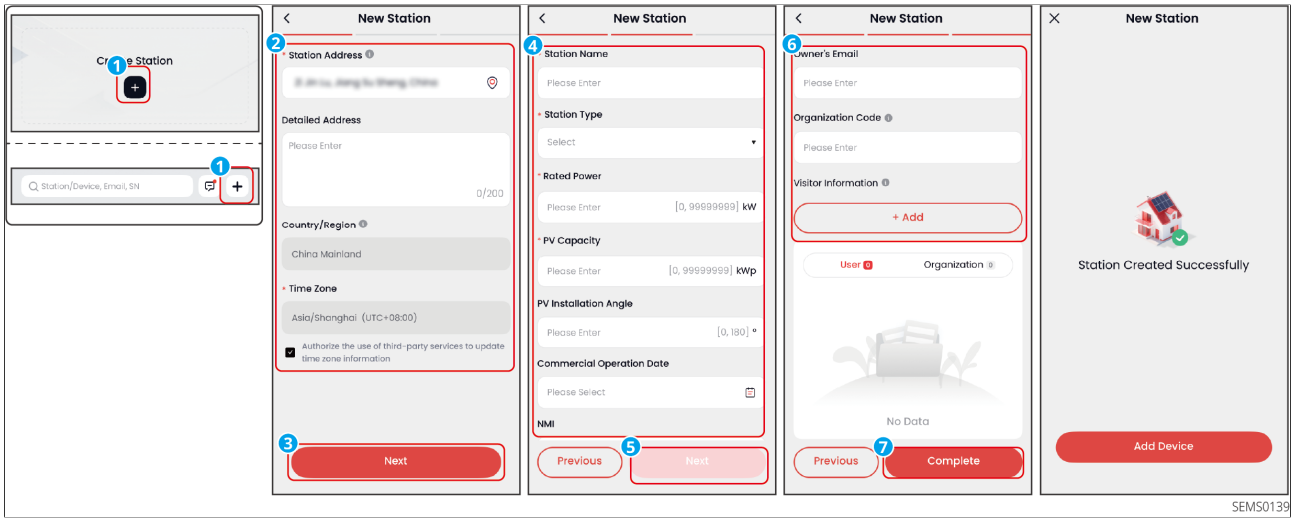

Ajouter un équipement

1. Sur l'écran de la liste des appareils, cliquez sur +.
2. Sélectionnez le type d'équipement, puis scannez le numéro de série (SN) de l'équipement ou saisissez-le manuellement.
3. Après la numérisation, vérifiez que le numéro de série de l'équipement et le code de vérification sont corrects. Cliquez sur « Ajouter un appareil » pour terminer l'ajout.

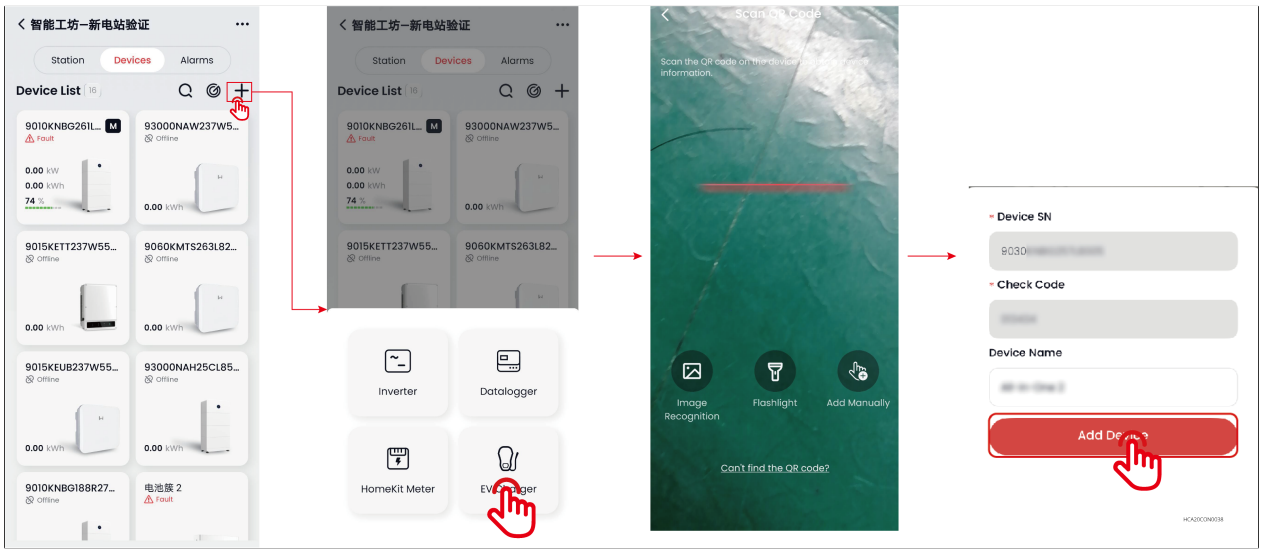

7.3.5 mode de charge

Attention
Si le véhicule électrique ne prend pas en charge la recharge automatique, lorsque la borne de recharge reprend après une interruption de charge, il est nécessaire de débrancher puis rebrancher le pistolet de charge et d'activer manuellement la recharge dans l'application.

Présentation du mode de charge

La borne de recharge dispose de trois modes de charge avancés : charge rapide, charge PV, charge PV + batterie.

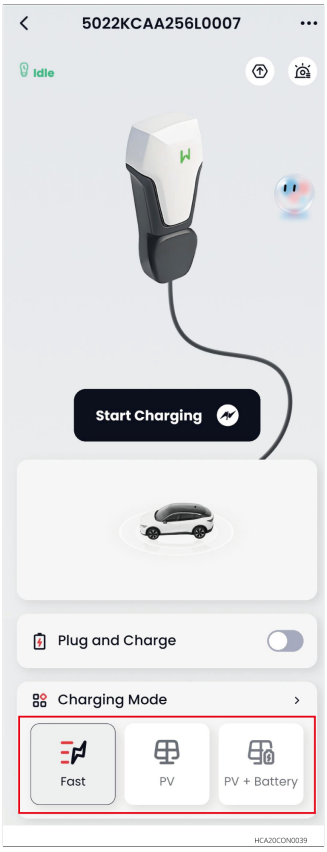

charge rapide

La borne de recharge peut être alimentée par le réseau électrique, le photovoltaïque (PV) ou la batterie pour charger un véhicule électrique. La puissance de sortie de la borne est par défaut la puissance nominale ; l'utilisateur peut personnaliser la puissance de sortie en fonction de ses besoins réels, sans dépasser la puissance nominale.

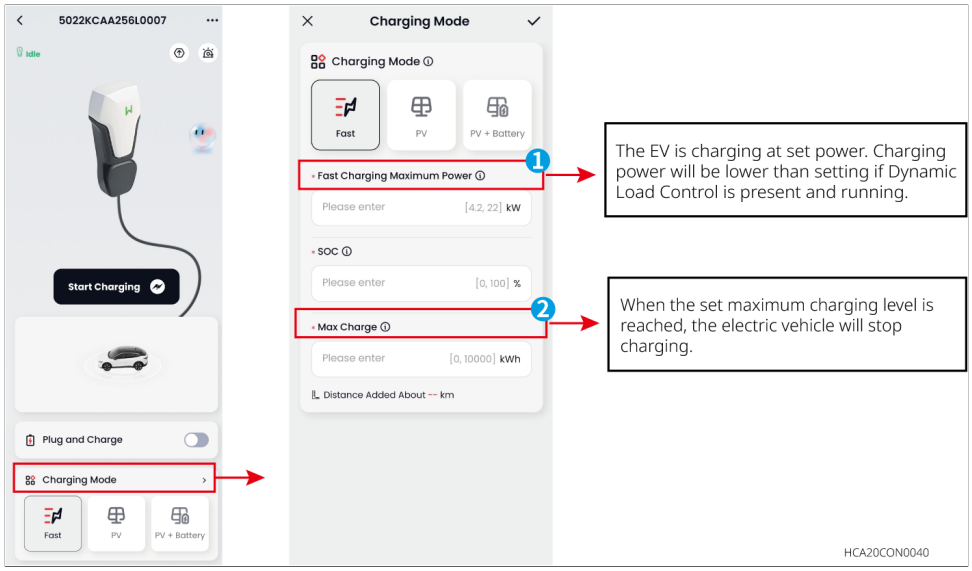

Charge photovoltaïque

Charger le véhicule électrique uniquement avec la puissance PV. La puissance PV alimente en priorité la charge, et la puissance excédentaire charge le véhicule électrique.

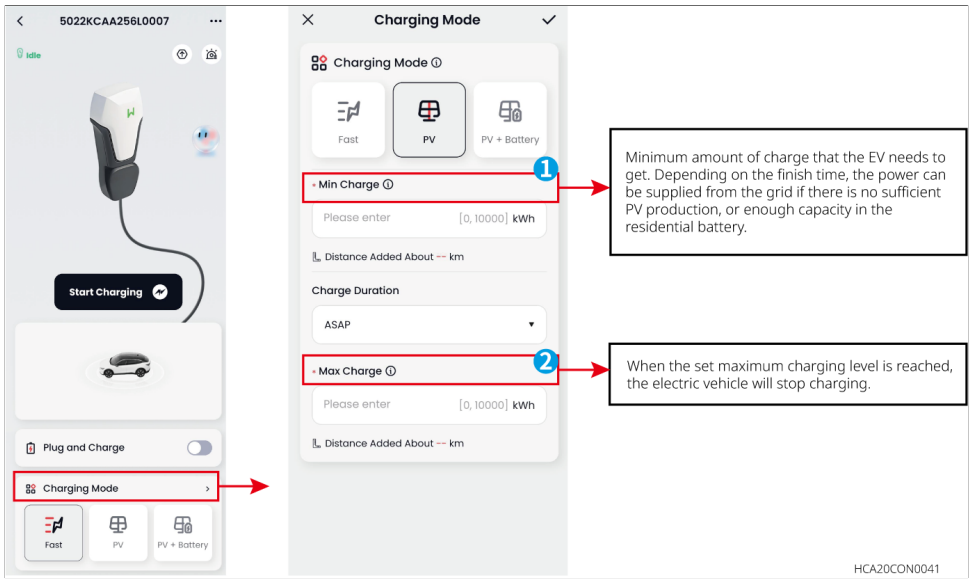

PV + charge de batterie

Utiliser la puissance du PV et de la batterie pour charger le véhicule électrique. La puissance du PV ou de la batterie alimente en priorité les charges, et la puissance

restante charge le véhicule électrique.

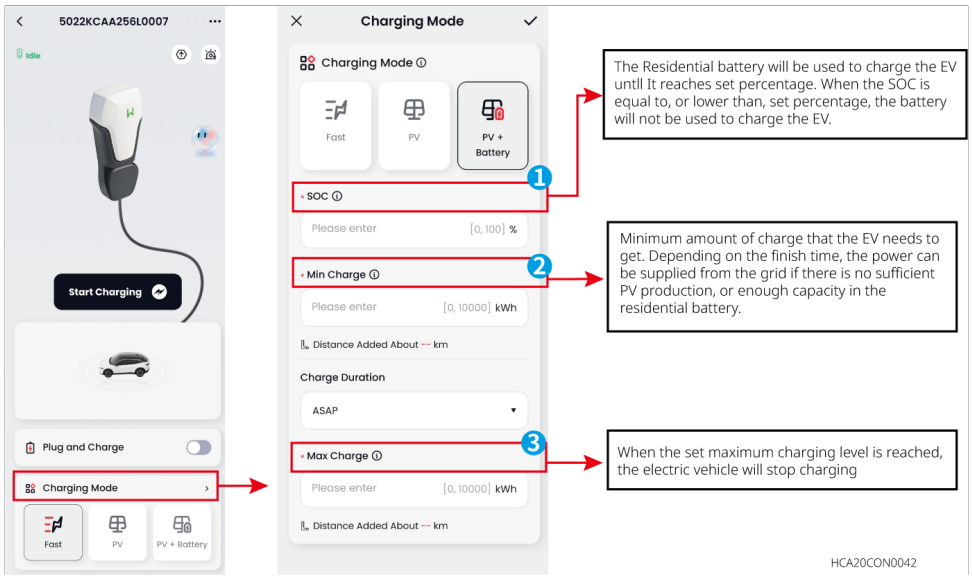

7.3.6 Paramètres

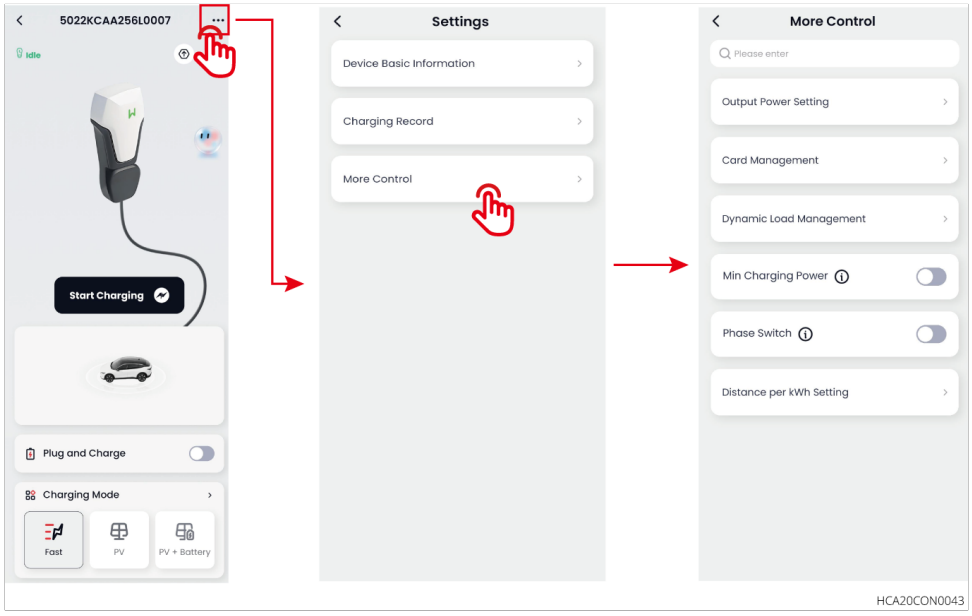

Gestion dynamique de la charge

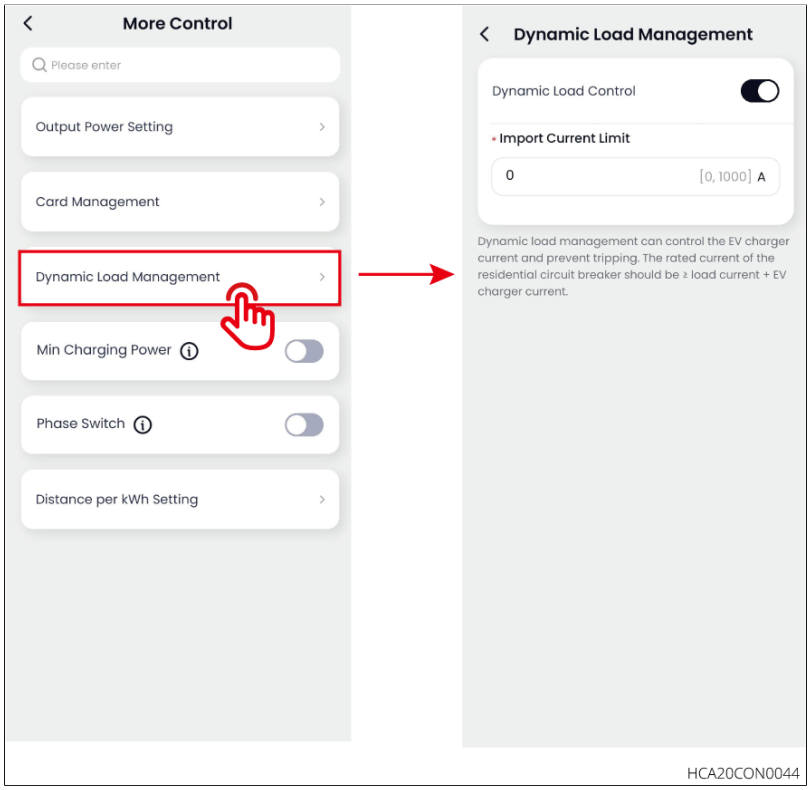

Assurer la puissance de charge minimale

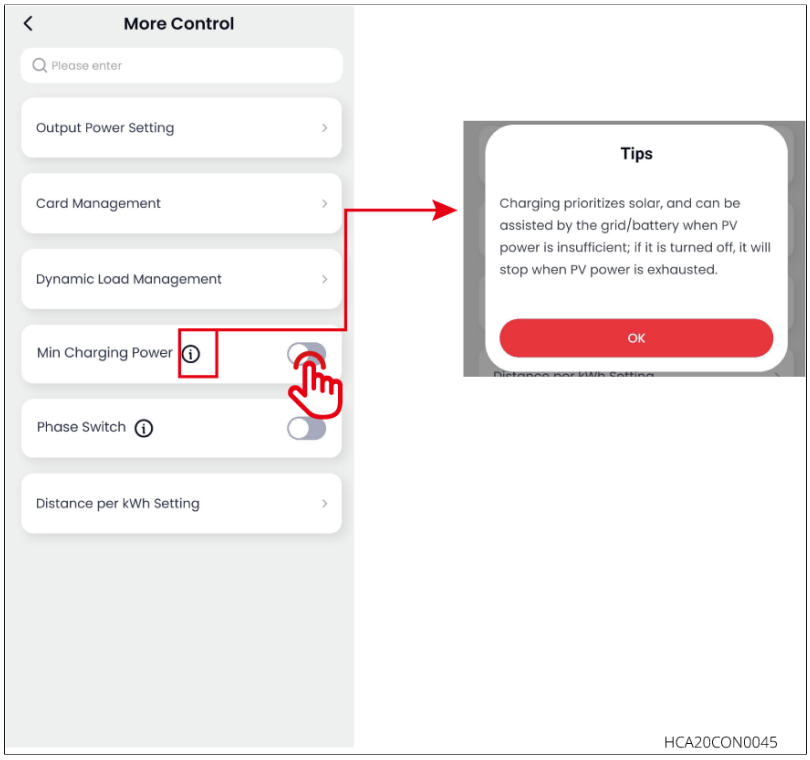

Gestion des cartes RFID

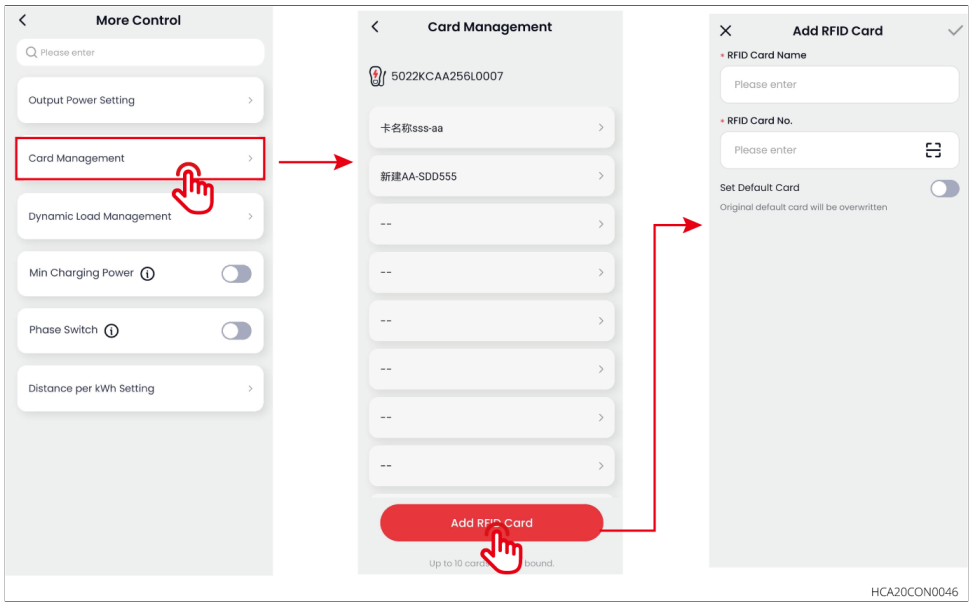

Commutation monophasé/triphasé

Attention
Seules les bornes de recharge triphasées prennent en charge la commutation monophasé/triphasé.

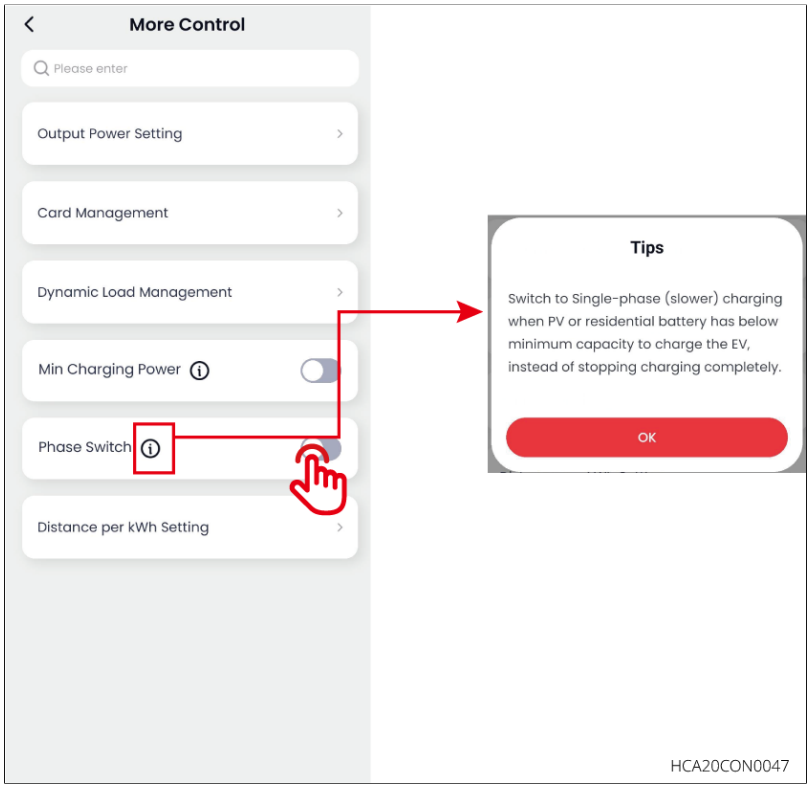

Conversion de l'énergie électrique et de la distance de conduite

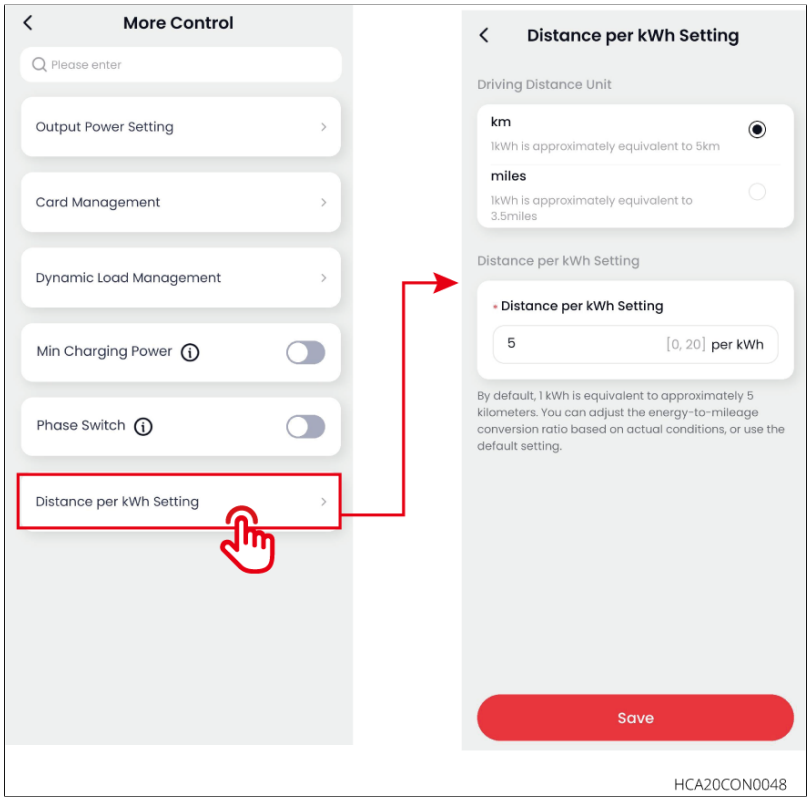
More Control
Please enter
Output Power Setting
Card Management
Dynamic Load Management
Min Charging Power
Phase Switch
Distance per kWh Setting
Distance per kWh Setting
Driving Distance Unit
km
1kWh is approximately equivalent to 5km
miles
1kWh is approximately equivalent to 3.5miles
Distance per kWh Setting
* Distance per kWh Setting
5
[0, 20] per kWh
By default, 1 kWh is equivalent to approximately 5 kilometers. You can adjust the energy-to-mileage conversion ratio based on actual conditions, or use the default setting.
Save
HCA20CON0048

8 maintenance du système

8.1 Mise hors tension de la borne de recharge.

Danger
Lors de l'opération ou de la maintenance de la borne de recharge, veuillez la mettre hors tension. L'opération sur équipement sous tension peut endommager la borne ou entraîner un risque de choc électrique.

Couper le disjoncteur différentiel RCBO entre la borne de recharge et le réseau électrique ou l'onduleur.

8.2 Démontage de la borne de recharge

avertissement
• Assurez-vous que la borne de recharge est hors tension. • Lors de l'utilisation de la borne de recharge, veuillez porter des équipements de protection individuelle (EPI).

1. Déconnecter to utes les connexions électriques de la borne de recharge, y compris : la ligne de courant alternatif, la ligne de communication.
2. Retirez la borne de recharge de la plaque de fixation.
3. Démonter la plaque de montage arrière.
4. Conserver correctement la borne de recharge ; si elle doit être remise en service ultérieurement, veiller à ce que les conditions de stockage répondent aux exigences.

8.3 Borne de recharge hors d'usage

Lorsque la borne de recharge ne peut plus être utilisée et doit être mise au rebut, veuillez l'éliminer conformément aux exigences de traitement des déchets électriques de la réglementation du pays/région où se trouve la borne de recharge , ne la jetez pas avec les ordures ménagères.

8.4 maintenance périodique

contenu de maintenance	méthode de maintenance	cycle de maintenance
Interrupteur d'arrêt d'urgence	Ouvrir et fermer l'interrupteur d'arrêt d'urgence trois fois consécutives pour s'assurer que la fonction d'arrêt d'urgence est normale.	Une fois par semestre
connexion électrique	Vérifier si les connexions électriques sont desserrées, si l'apparence du câble est endommagée et si du cuivre est exposé.	1 fois par semestre à 1 fois par an
Étanchéité	Vérifier si l'étanchéité du trou d'entrée de câble de l'équipement répond aux exigences. Si l'espace est trop grand ou non obstrué, il faut le reboucher.	1 fois par semestre à 1 fois par an
Interrupteur de protection contre les courants de fuite RCBO	Appuyez sur l'interrupteur de protection contre les courants résiduels test monthly, et assurez-vous que le RCBO se déclenche normalement.	une fois par mois

8.5 traitement des défauts

Lorsqu'une panne survient sur la borne de recharge, le voyant s'allume en rouge. Veuillez vous connecter à l'application SEMS+ ou à l'application SolarGo pour consulter les informations détaillées sur la panne.
Veuillez suivre les méthodes de dépannage ci-dessous. Si elles ne vous permettent pas de résoudre le problème, contactez le service après-vente.
Lorsque vous contactez le service après-vente, veuillez préparer les informations suivantes afin de faciliter une résolution rapide du problème.

1. Informations sur la borne de recharge, telles que : numéro de série, version du logiciel, date d'installation de l'équipement, heure de l'apparition de la panne,

fréquence des pannes, etc.
2. Environnement d'installation de l'équipement, par exemple les conditions météorologiques, etc. Il est recommandé de fournir des photos, des vidéos et d'autres fichiers pour aider à l'analyse des problèmes.
3. État du réseau électrique.

Numéro	Informations de défaut	cause de panne	Mesures correctives
1	Défaut de connexion du pistolet de charge	Déconnexion de la pistolet de charge pendant le processus de chargement.	Réinsérer le pistolet de recharge
2	Arrêt d'urgence	Le bouton d'arrêt d'urgence est enfoncé	Relâchez manuellement le bouton d'arrêt d'urgence.
3	Anomalie de mise à la terre	Terre d'entrée CA Non Connecté	Vérifier et rebrancher le conducteur de terre.
4	Surchauffe de l’environnement	La température interne de la borne de recharge est supérieure à 98 °C.	Après refroidissement, le défaut est levé et le système passe en mode veille.
5	Surtension	Surtension d'entrée en courant alternatif	Une fois la tension revenue à la normale, le défaut est levé et l'équipement passe en mode veille.
6	Basse tension	Sous-tension d'entrée CA	
7	Surintensité	court-circuit ou surintensité de sortie	Une fois la sortie revenue à la normale, le défaut est levé et l'appareil passe en mode veille.

Numé ro	Informations de défaut	cause de panne	Mesures correctives
8	Durée de suspension de charge trop longue	• La batterie automobile est complètement chargée. • La température ambiante est trop basse, la batterie ne peut pas se charger. • Anomalie de connexion du pistolet de charge	1. Vérifier via le logiciel si la batterie a terminé sa charge. 2. Lorsque la température ambiante est trop basse, démarrez le véhicule cinq minutes à l'avance pour le préchauffer avant de procéder à la recharge. 3. Vérifier et débrancher le pistolet de charge, puis le rebrancher après environ 15 secondes.
9	Délai de handshake dépassé	La communication du signal CP n'a pas about i.	1. Vérifiez si la batterie du véhicule est complètement chargée. 2. Débranchez le pistolet de charge, attendez environ 15 secondes puis rebranchez-le. Si le défaut persiste, redémarrez le véhicule. Si le défaut ne peut pas être résolu, veuillez contacter votre concessionnaire ou le centre de service après-vente.
10	Défaut de collage du relais de sortie CA	Défaut de composant interne	

Numéro	Informations de défaut	cause de panne	Mesures correctives
11	Défaut de communication du compteur		Redémarrez la borne de recharge. Si la panne persiste, veuillez contacter votre concessionnaire ou le service après-vente.
12	Défaut GFCI		
13	Relevé du compteur anormal		
14	Lecture/écriture EE anormale		
15	Le stockage de données interne ou l’accès est anormal		
16	Anomalie du détecteur de fuite à la terre.		
17	Échec du démarrage à distance de la charge via l'application.	Anomalie du signal WiFi	Veuillez vérifier le signal Wi-Fi. Si le signal est normal, veuillez contacter votre revendeur ou le service après-vente.
18	Échec de communication entre la borne de recharge et l'onduleur.	Débit de communication de l'onduleur inadapté	Modifier le débit en bauds de l'onduleur à 9600.

9 Données techniques

paramètres techniques	GW7K-HCA-20	GW11K-HCA-20	GW22K-HCA-20
Entrée			
Tension d'entrée nominale (V)	230*3, L/N/PE	400*3, 3L/N/PE	400*3, 3L/N/PE
Courant nominal d'entrée (A)	32	16	32
fréquence nominale (Hz)	50/60	50/60	50/60
Sortie			
Puissance nominale (kW)	7	11	22
Tension nominale (V)	230	400	400
courant nominal (A)	32	16	32
fréquence nominale (Hz)	50/60	50/60	50/60
Protection			
Protection contre le courant résiduel	AC 30mA+ DC 6mA	AC 30mA+ DC 6mA	AC 30mA+ DC 6mA
Protection contre les surintensités	Intégration	Intégration	Intégration
Protection contre les surtensions	Intégration	Intégration	Intégration
Protection contre la surchauffe	Intégration	Intégration	Intégration

paramètres techniques	GW7K-HCA-20	GW11K-HCA-20	GW22K-HCA-20
Protection contre le défaut de mise à la terre	Intégration	Intégration	Intégration
Protection contre les surtensions AC	III	III	III
coupure d'urgence	Intégration	Intégration	Intégration
Données générales			
Plage de température de fonctionnement (℃)	-30~+50*1	-30~+50*1	-30~+50*1
Humidité relative	5 % à 95 % (sans condensation)	5 % à 95 % (sans condensation)	5 % à 95 % (sans condensation)
Altitude de travail maximale (m)	2000	2000	2000
Mode de refroidissement	refroidissement naturel	refroidissement naturel	refroidissement naturel
interface utilisateur	WLAN+APP, LED	WLAN+APP, LED	WLAN+APP, LED
Méthode de démarrage	APP, RFID, démarrage automatique	APP, RFID, démarrage automatique	APP, RFID, démarrage automatique
communication	Bluetooth, WiFi, RS485 (*2), réseau local	Bluetooth, Wi-Fi, RS485 (*2), réseau local	蓝牙、WiFi、RS485 (*2)、局域网

paramètres techniques	GW7K-HCA-20	GW11K-HCA-20	GW22K-HCA-20
mode de fonctionnement	Charge rapide, Priorité PV, Charge programmée PV + batterie, Contrôle de charge dynamique	Charge rapide, Priorité PV, Charge programmée PV + batterie, Contrôle de charge dynamique	Charge rapide, Priorité PV, Charge programmée PV+batterie, Contrôle de charge dynamique
Poids (kg)	5.2 (avec câble de charge de 6 m) 5.6 (avec câble de charge de 7,5 m)	5.2（avec câble de charge de 6 m）5.6（avec câble de charge de 7,5 m）	5.2（avec câble de pistolet de 6 m）5.6（avec câble de pistolet de 7,5 m）
Dimensions (largeur x hauteur x profondeur) (mm)	208*450*170	208*450*170	208*450*170
Bruit (dB)	<20	<20	<20
Puissance de veille (W)	<6.5	<6.5	<6.5
degré de protection	IP66*2	IP66*2	IP66*2
Câble de pistolet de charge et connecteur	6 m (7,5 m en option) IEC Type 2	6 m (7,5 m en option) IEC Type 2	IEC Type2, 6 mètres (7,5 mètres en option)
accessoire	cartes RFID*2	Carte RFID *2	carte RFID*2
installation	intérieur ou extérieur	Intérieur ou extérieur	intérieur ou extérieur
protocole de communication	Modbus-TCP	Modbus-TCP	Modbus-TCP

paramètres techniques	GW7K-HCA-20	GW11K-HCA-20	GW22K-HCA-20
Protection	Un dispositif externe de protection à courant résiduel de type A (RCD) est requis.	Nécessite un dispositif de protection à courant différentiel résiduel de type A (RCD) externe.	Un dispositif de protection à courant différentiel résiduel (RCD) externe de type A est requis.
MTBF (heures)	100,000	100,000	100,000
Classe de protection	I	I	I
Méthode de montage	Montage mural / sur pied (support en option)	Montage mural / au sol (support en option)	Montage mural / sur socle (support en option)
certification	IEC61851-1, IEC62311, IEC62955, AS/NZS 4268:2017, IEC61008-1	IEC61851-1, IEC62311, IEC62955, AS/NZS 4268:2017, IEC61008-1	IEC61851-1, IEC62311, IEC62955, AS/NZS 4268:2017, IEC61008-1
EMC	Catégorie II	Classe II	Classe B
Pays de fabrication	Chine	Chine	Chine

*1 : Plage de température de fonctionnement (°C) : chargeur de -30 à +55 °C, fiche de charge jusqu'à 50 °C.
*2 : Degré de protection : fiche de charge de type 2 IEC, IP55.
*3 : Tension au Brésil : 220/380/380 Vca.

10 Contact Details

GoodWe Technologies Co., Ltd.
No. 90 Zijin Rd., New District, Suzhou, China
en.goodwe.com
service@goodwe.com